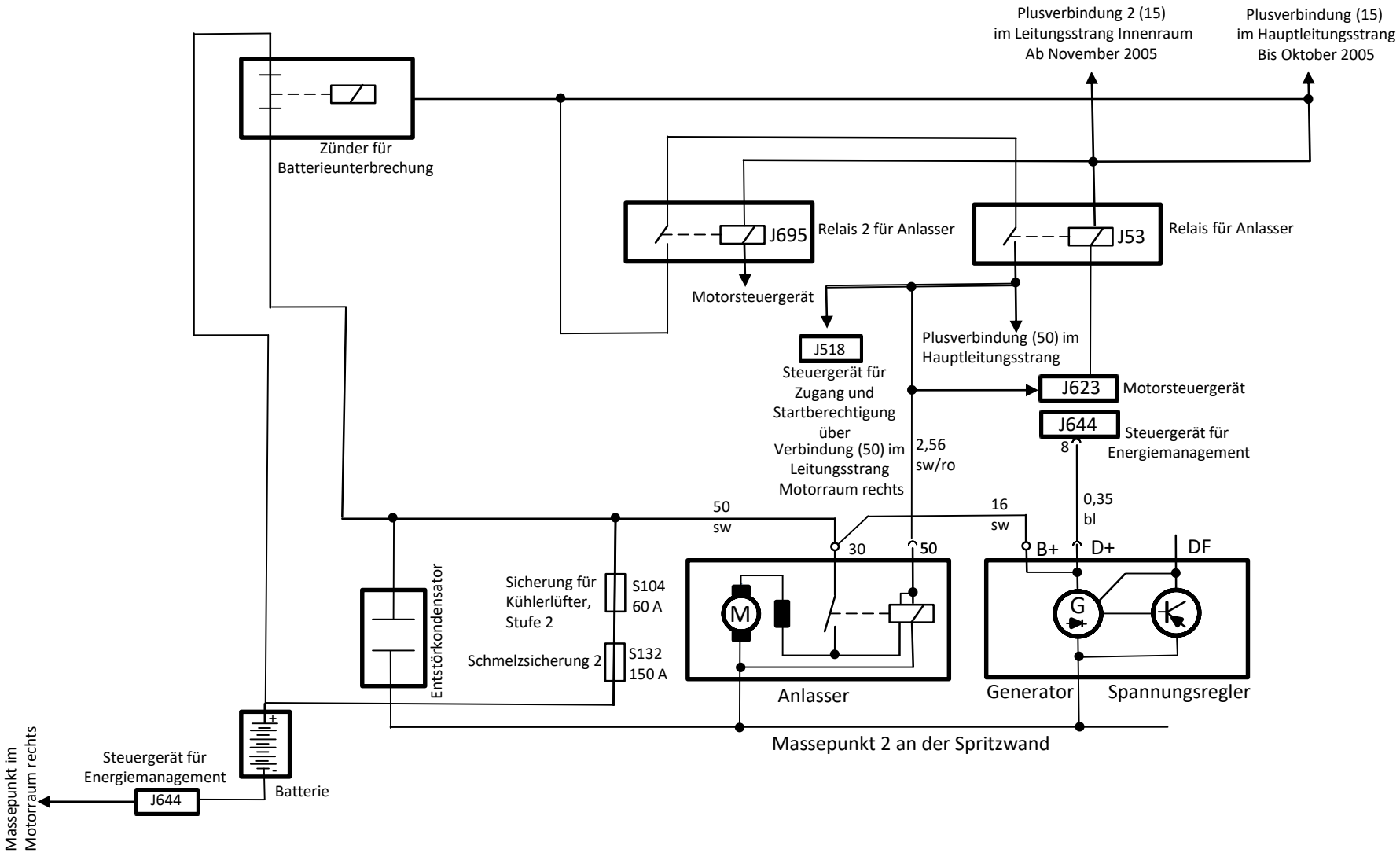Anlasser, Batterie – Audi A6 4F - 4/3
VFL-Modelle überprüfen