DE

Einbauanleitung

Audi Universal Traffic Recorder
Audi A8 (4H) 2014 ►
Audi Q7 (4M) 2015 ►
Audi Q8 (4M) 2019 ►

4G0.063.511.D
für Lieferumfang
4G0.063.511
4G0.063.511.E
Audi Original Zubehör

Ausgabe 01

DE

Einbauanleitung

Audi Universal Traffic Recorder
Audi A8 (4H) 2014 ►

für Lieferumfang
4G0.063.511
Audi Original Zubehör

Ausgabe 01

Inhaltsverzeichnis

1 Allgemeine Hinweise ... 1
2 Sicherheitshinweise ... 2
2.1 Allgemeine Sicherheitshinweise ... 2
3 Reparaturhinweise ... 3
3.1 Kontaktkorrosion ... 3
3.2 Leitungsverlegung und -befestigung ... 3
4 Bauteilübersicht und Lieferumfang, Übersicht Einbauort ... 4
4.1 Bauteilübersicht ... 4
4.2 Lieferumfang ... 4
4.3 Übersicht Einbauort ... 5
5 Arbeitsablauf ... 6
5.1 Vorbereitende Arbeiten ... 6
5.2 UTR-Leitungssatz anschließen ... 6
5.3 Fahrzeug zusammenbauen ... 8
5.4 Montage der Frontkamera ... 9
5.5 Abschließende Arbeiten ... 10

Dieses Werk ist urheberrechtlich geschützt.
Jede Verwertung ist ohne Zustimmung des Urhebers unzulässig.

Copyright © 2018 Audi AG, Ingolstadt

Printed in Germany

1 Allgemeine Hinweise

Bitte lesen Sie diese Anleitung sorgfältig durch und beachten Sie die Achtung-, Vorsicht- und Hinweisbeschreibungen, bevor Sie den Audi Universal Traffic Recorder montieren.

ACHTUNG!

Texte mit diesem Symbol enthalten Informationen zu Ihrer Sicherheit und weisen Sie auf mögliche Unfall- und Verletzungsgefahren hin.

Vorsicht!

Texte mit diesem Symbol machen Sie auf mögliche Schäden an Ihrem Fahrzeug aufmerksam.

Hinweis

Texte mit diesem Symbol enthalten zusätzliche Informationen.

Hinweis

- *Der Einbau des Audi Universal Traffic Recorders muss von einer Fachwerkstatt durchgeführt werden. Zur Montage werden spezielle Werkzeuge sowie ergänzende, fahrzeugspezifische Literatur benötigt. Unsachgemäßer Einbau kann zu Schäden am Fahrzeug oder am Audi Universal Traffic Recorder führen.*
- *Die in dieser Einbauanleitung beschriebenen auszuführenden Arbeiten am Fahrzeug können sich durch Modellpflegemaßnahmen unter Umständen ändern. Somit sind z. B. Änderungen der Steckverbindungen, der Leitungsfarben oder auch der Einbauorte nicht auszuschließen. Beachten Sie deshalb immer auch den jeweils aktuellen Stromlaufplan bzw. die aktuellen Reparaturleitfäden des Fahrzeuges.*
- *Technische Änderungen vorbehalten.*

Die Audi AG übernimmt keine Verantwortung bei Nichtbeachtung dieser Montageanleitung.

DE

2 Sicherheitshinweise

2.1 Allgemeine Sicherheitshinweise

⚠ ***ACHTUNG!***

Bevor Sie mit der Montage beginnen, die Montageanleitung sorgfältig zu lesen. Bei Nichtbeachtung der Montageanleitung und der Sicherheitshinweise gefährden Sie Ihre Sicherheit und die Sicherheit Dritter.

⚠ ***ACHTUNG!***

Alle mechanischen und elektrischen Verbindungen müssen auf ordnungsgemäßen Sitz und Verbau kontrolliert werden.

⚠ ***ACHTUNG!***

Reparaturen oder Austausch von Teilen durch einen Fachbetrieb durchführen lassen. Es wird empfohlen, die bei Ihrem Audi Partner erhältlichen Original-Ersatzteile zu verwenden.

⚠ ***ACHTUNG!***

Das System des Audi Universal Traffic Recorder hat keine interne Spannungsquelle und ist abhängig vom Bordnetz.

3 Reparaturhinweise

3.1 Kontaktkorrosion

Kontaktkorrosion kann entstehen, wenn nicht geeignete Verbindungselemente (Schrauben, Muttern, Unterlegscheiben) verwendet werden.

Aus diesem Grund werden nur Verbindungselemente mit einer speziellen Oberflächenbeschichtung verbaut.

Ferner bestehen Gummi- oder Kunststoffteile und Klebstoffe aus elektrisch nicht leitenden Materialien.

Wenn Sie Zweifel an der Eignung von Teilen haben, so verwenden Sie generell neue Teile ⇒ Elektronischer Teilekatalog.

Beachten Sie:

- Wir empfehlen nur Original-Ersatzteile, diese sind geprüft und aluminiumverträglich.
- Wir empfehlen die Verwendung von Audi Zubehör.
- Schäden durch Kontaktkorrosion fallen nicht unter die Gewährleistung.

3.2 Leitungsverlegung und -befestigung

⚠ ***ACHTUNG!***

Sicherheitsvorschriften für pyrotechnische Bauteile beachten (siehe Rep.-Gr. 69).

Beim Einbau den Airbag nicht einklemmen. Nachrüstleitungssatz hinter dem Airbag verlegen und entsprechend sichern. Die Funktion des Airbags ist unter allen Umständen zu gewährleisten.

- Um Beschädigungen an Leitungen zu vermeiden, im Innenraum auf Grund der engen Bauverhältnisse auf ausreichenden Freigang zu allen beweglichen Bauteilen achten.

4 Bauteilübersicht und Lieferumfang, Übersicht Einbauort

4.1 Bauteilübersicht

1 - Frontkamera

2 - Sichtschutzfolie

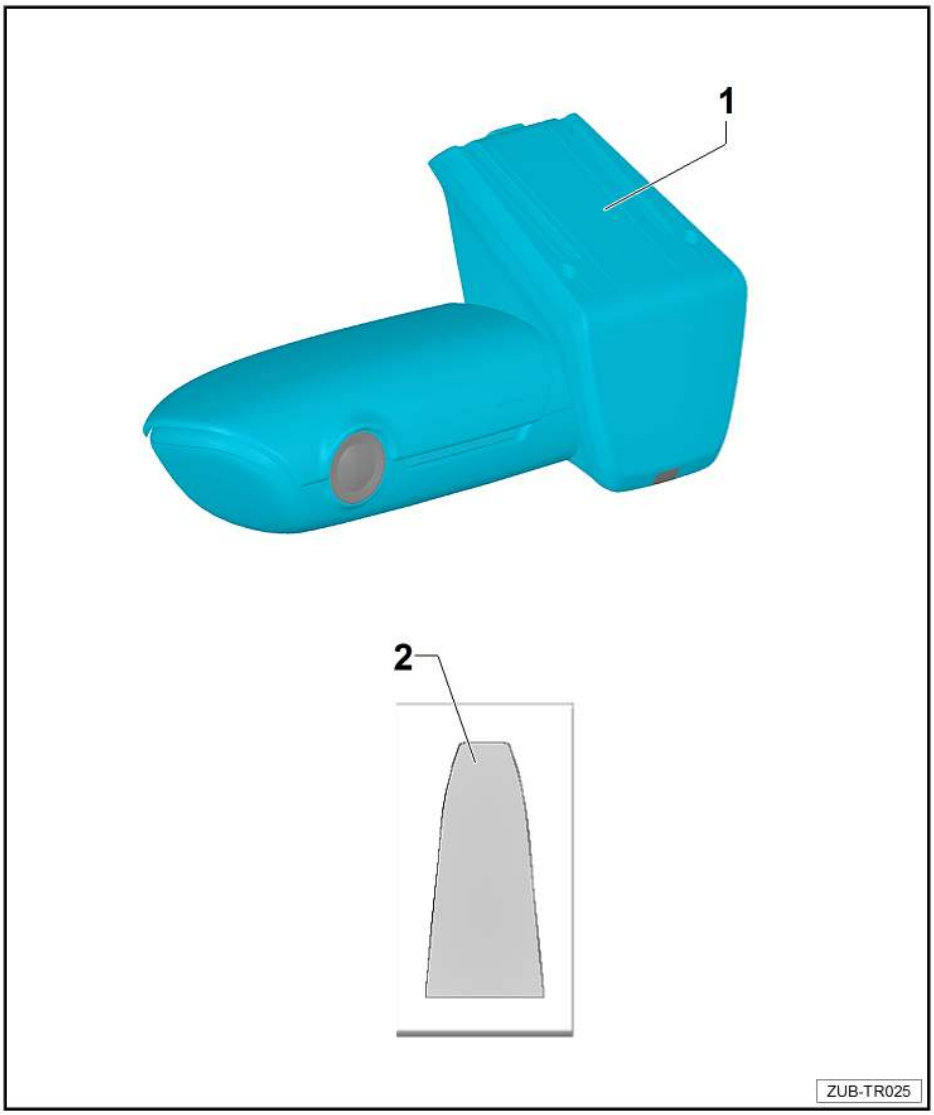

4.2 Lieferumfang

4G0.063.511

Anzahl	Bauteil
1	Frontkamera
1	Leitungssatz Kamera mit Koppelstelle
1	Sichtschutzfolie für Frontkamera
1	Bedienungsanleitung

Nicht im Lieferumfang enthalten, muss separat bestellt werden: UTR-Leitungssatz 4G0.063.511.D

Anzahl	Bauteil
1	UTR-Leitungssatz Bordnetz
5	Kabelbinder N.020.904.5
3	Schaumstofftülle 811.971.790

4.3 Übersicht Einbauort

A - Position Frontkamera

B - Anschluss Bordnetz

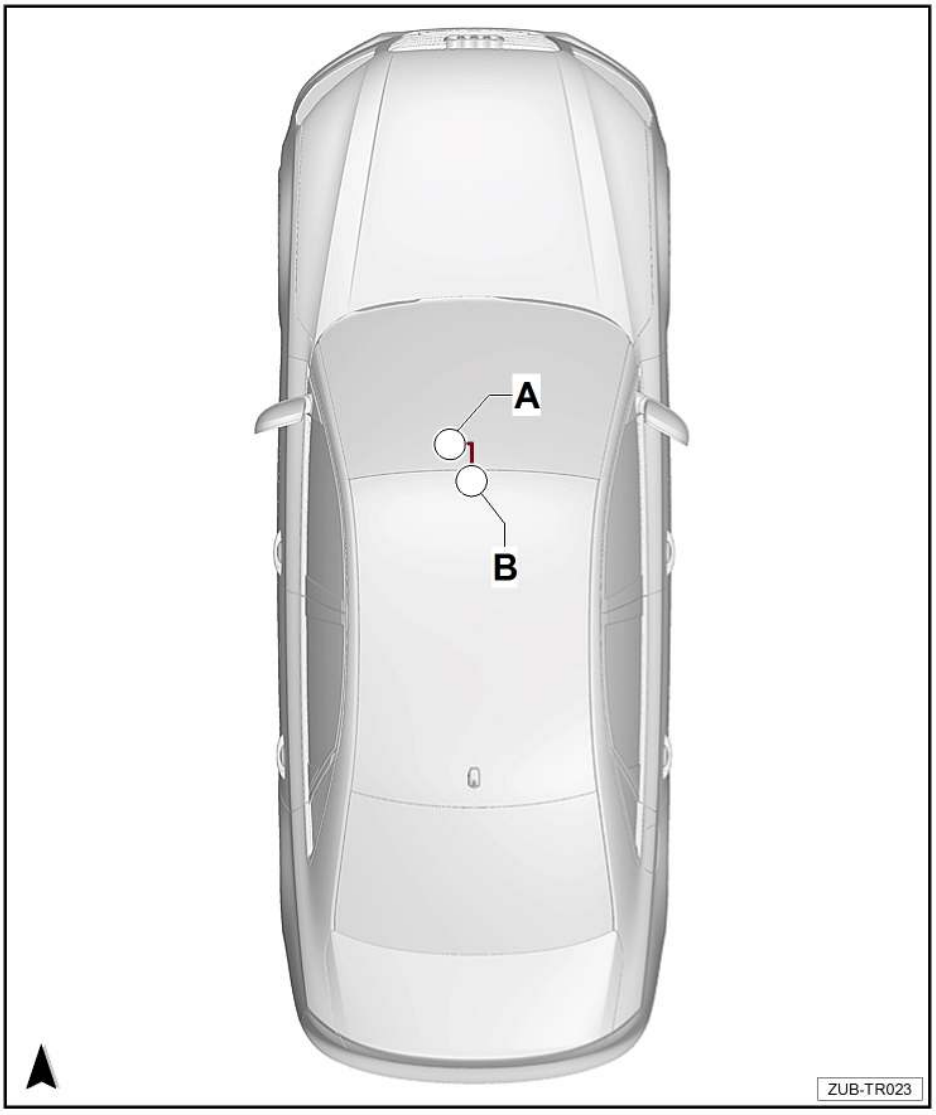

5 Arbeitsablauf

5.1 Vorbereitende Arbeiten

Elsa-Verweis

– Batterie abklemmen⇒ Elektrische Anlage; Rep.-Gr. 27; Batterie; Batterie ab- und anklemmen
– Dachmodul ausbauen⇒ Innenausstattung; Rep.-Gr. 68; Ablagen, Abdeckungen; Dachmodul aus- und einbauen
– Innenspiegel ausbauen⇒ Innenausstattung; Rep.-Gr. 68; Innenspiegel; Innenspiegel aus- und einbauen
– Sonnenblende Fahrerseite ausbauen⇒ Innenausstattung; Rep.-Gr. 68; Ausstattungen; Sonnenblende aus- und einbauen
– Sonnenblende Beifahrerseite ausbauen⇒ Innenausstattung; Rep.-Gr. 68; Ausstattungen; Sonnenblende aus- und einbauen

5.2 UTR-Leitungssatz anschließen

⚠ ***ACHTUNG!***

Sicherheitsvorschriften für pyrotechnische Bauteile beachten (siehe Rep.-Gr. 69)

Hinweis

- *Stellen Sie sicher, dass alle verlegten Leitungen eine ausreichende Länge haben, um die Montagepositionen zu erreichen.*
- *Stellen Sie sicher, dass der Montagefuß Frontkamera eine ausreichende Leitungslänge hat, um an der Montageposition befestigt werden zu können.*
- *Um die richtige Leitungslänge festzulegen, evtl. Verkleidungsteile anhalten.*

UTR-Leitungssatz Bordnetz und Leitungssatz Kamera verlegen

– Dachhimmel im Bereich des Dachmoduls etwas entspannen, um Leitungssatz Kamera besser durchführen zu können.
– UTR-Leitungssatz Bordnetz und Leitungssatz Kamera vorsichtig durch die Öffnung Dachmodul, weiter zwischen Frontscheibe und Dachhimmel nach vorn Richtung Montageposition Frontkamera verlegen und hängen lassen.
– Koppelstelle Leitungssatz Kamera mit Schaumstofftülle gegen Geräuschbildung sichern.
– UTR-Leitungssatz Bordnetz an die Koppelstelle des Leitungssatz Kamera anschließen.

Anschluss UTR-Leitungssatz Bordnetz Klemme 30 (rot) und Klemme 31 (schwarz) am Sensor für Regen- und Lichterkennung --G397--

– Stecker -A- des Sensor für Regen- und Lichterkennung --G397-- abziehen und in entsprechende Steckerkupplung des UTR-Leitungssatzes stecken.
– Entsprechenden Stecker des UTR-Leitungssatzes in den Sensor für Regen- und Lichterkennung --G397-- stecken.

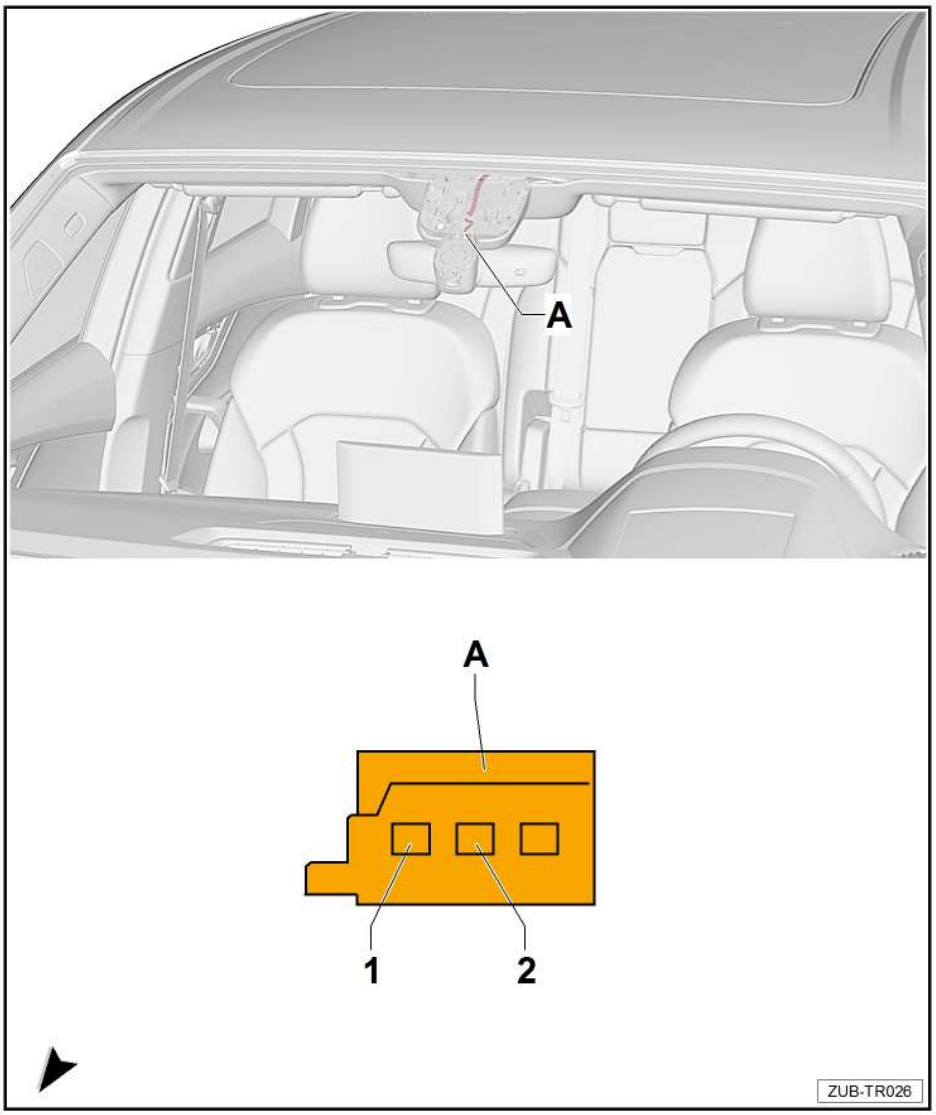

Anschluss UTR-Leitungssatz Bordnetz Klemme 15 (grün) am Steuergerät für Fernlichtassistent -J844-

– Stecker -A- des Steuergerät für Fernlichtassistent -J844- abziehen und in entsprechende Steckerkupplung des UTR-Leitungssatzes stecken.
– Entsprechenden Stecker des UTR-Leitungssatzes in das Steuergerät für Fernlichtassistent -J844- stecken.

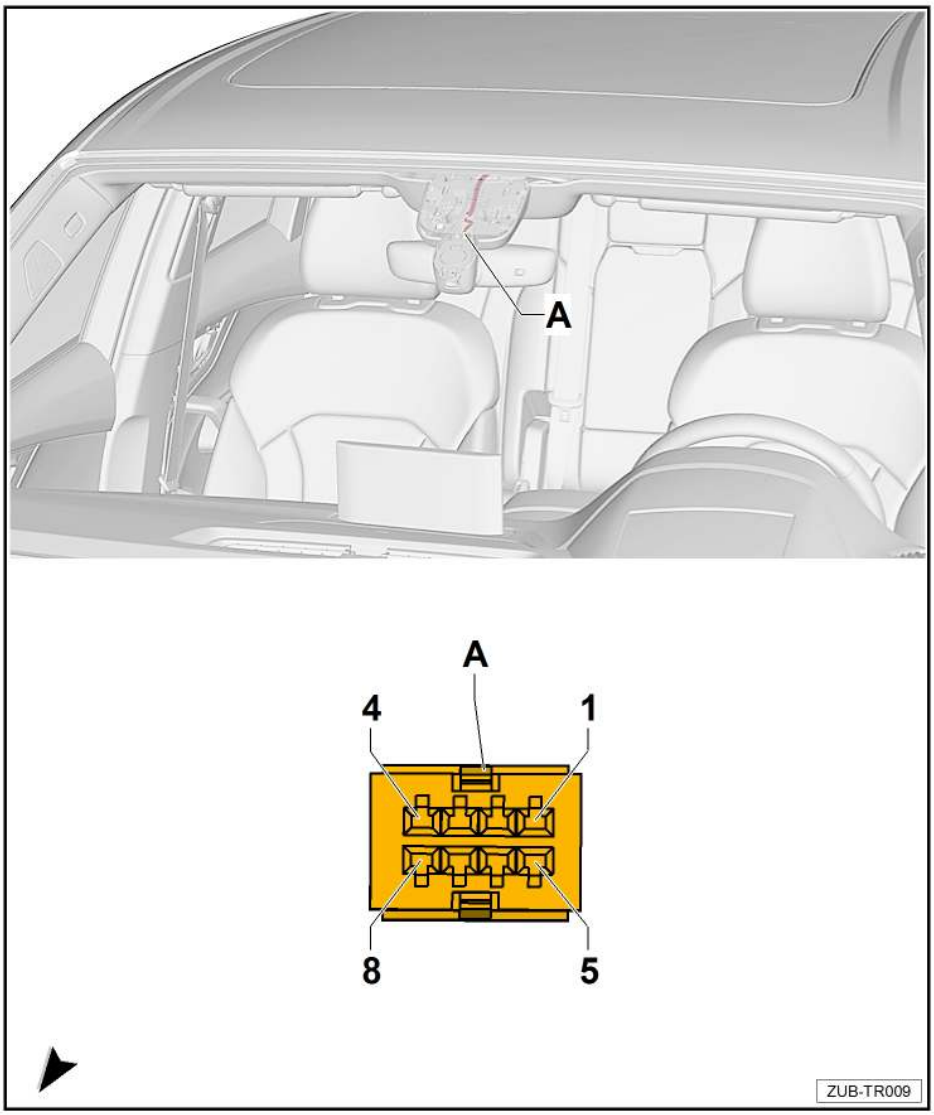

– Die Einzelleitungen -Pfeil A- und die Steckverbindungen -Pfeil B und C- im Bereich des Spiegelfußes mit Gewebeband fixieren, um Quetschungen des Kabels zu vermeiden.
– Sind alle Anschlussarbeiten abgeschlossen, die Koppelstelle in der Öffnung Dachmodul so fixieren, das keine Geräusche entstehen und beim Einbau des Dachmoduls nichts stört.
– Übrigen UTR-Leitungssatz im Bereich des Dachmoduls verstauen und gegen Geräuschbildung sichern.
– Eventuell die Einzelleitungen im Bereich des Dachhimmels mit Gewebeband zusammenfassen, um Geräuschentwicklung zu vermeiden.

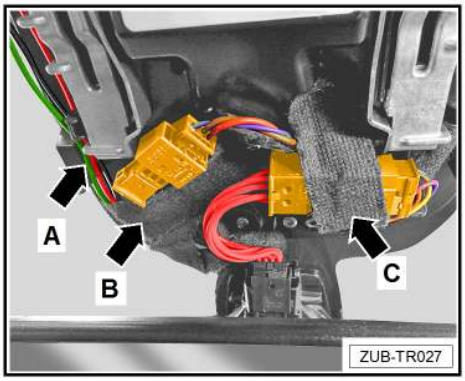

5.3 Fahrzeug zusammenbauen

– Fahrzeug sinngemäß in umgekehrter Reihenfolge wieder zusammenbauen.

5.4 Montage der Frontkamera

⚠ ***ACHTUNG!***

Im Anhang der Einbauanleitung befindet sich eine Schablone zur Positionierung der mitgelieferten Sichtschutzfolie für die Frontkamera.

Schablone ausdrucken.

Auf der Schablone befindet sich eine Anlegemarke. Messen Sie mit einem Lineal die Anlegemarke aus. Diese muss 10 cm ergeben.

Ist das Maß zu klein oder groß, müssen die Druckeroptionen von „Anpassen“ auf „tatsächliche Größe“ verändert werden!

Hinweis

- *Montage der Frontkamera nur im vorgegebenen Bereich der Scheibe.*
- *Vor dem Verbau der Frontkamera, die Frontscheibe mit Werkstattmitteln gründlich reinigen.*
- *Die Frontscheibe muss staub- und fettfrei sein.*

Montagereihenfolge

Bild 1 - Von außen die Mitte der Frontscheibe festlegen und markieren.

Bild 2 - Schablone nach PR-Nummer für Ausstattungsvariante Spiegelfuß, entlang der gestrichelten Linie -Pfeil A- und -Pfeil C- abschneiden. Position für Kamerafuß -Pfeil B- ebenfalls ausschneiden.

Hinweis

Auf die PR-Nummer der Ausstattungsvariante Spiegelfuß achten ⇒ nachfolgende Tabelle.

Bild 3 - Schablone an der Mitte und der Oberkante der Frontscheibe anlegen und mit Klebeband fixieren. Schrift der Schablone muss nach oben außen zeigen. Schutzpapier von der Sichtschutzfolie abziehen.

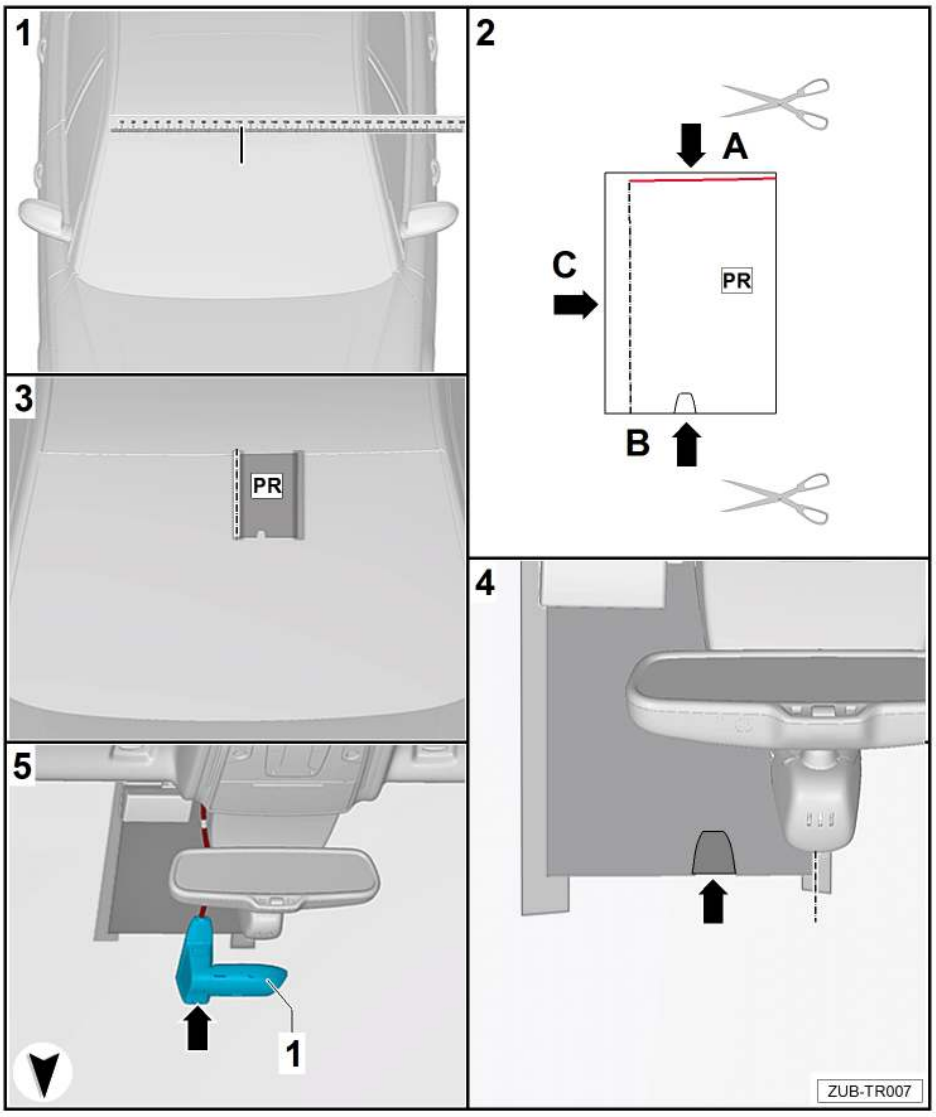

Bild 4 - Sichtschutzfolie -Pfeil- an der Innenseite der Frontscheibe anhand der Schablone positionieren und vorsichtig andrücken.

Hinweis

Eingeschlossene Luft vorsichtig mit einem Rakel oder Tuch von der Mitte nach außen drücken.

Bild 5 - Frontkamera -1- am Montagefuß einrasten, an der Innenseite der Frontscheibe auf der Sichtschutzfolie -Pfeil- positionieren und vorsichtig andrücken.

Hinweis

Zum exakten Positionieren der Kamera eine 2. Person zur Hilfe nehmen.

Ausstattungsvarianten nach PR-Nummer

8G0	Kein Fernlichtassistent
8G1	Fernlichtassistent
8G4	Matrix-Beam
QK0	Keine Kamera f. Assistenzsysteme
QK1	Kamera f. Assistenzsysteme

5.5 Abschließende Arbeiten

– Batterie anklemmen⇒Elektrische Anlage; Rep.-Gr. 27; Batterie; Batterie ab- und anklemmen

Wird die Batterie wieder angeklemmt, müssen folgende Maßnahmen durchgeführt werden:

- Fehlerspeicher löschen
- Die Hoch-/Tiefautomatik der elektrischen Fensterheber aktivieren ⇒ Bedienungsanleitung.
- Zweit- oder Zusatzschlüssel synchronisieren, um die Funktion der Funkfernbedienung sicher zu stellen. Dazu den Schlüssel in das Zündschloss stecken, Zündung ein- und wieder ausschalten und den Schlüssel abziehen.

Hinweis

Nach Wiederanschließen der Spannungsversorgung kann die ESP-Warnleuchte erst nach einigen Metern Fahrt erlöschen.

– Funktionstest der Kamera durchführen ⇒ Bedienungsanleitung UTR

8N7/8G1

Dachkante

8N2/8N6/8G0/8G4

Dachkante

Mitte Frontscheibe

Maßabweichung überprüfen!

Sollmaß: 10cm

STR

Hinweis:

Beim Drucken dieser Schablone keine Formatanpassung vornehmen!

Audi A8 -AU641

DE

Einbauanleitung

Audi Universal Traffic Recorder
Audi Q7 (4M) 2015 ►

für Lieferumfang
4G0.063.511
Audi Original Zubehör

Ausgabe 01

Inhaltsverzeichnis

1 Allgemeine Hinweise ... 1
2 Sicherheitshinweise ... 2
2.1 Allgemeine Sicherheitshinweise ... 2
3 Reparaturhinweise ... 3
3.1 Kontaktkorrosion ... 3
3.2 Leitungsverlegung und -befestigung ... 3
4 Bauteilübersicht und Lieferumfang, Übersicht Einbauort ... 4
4.1 Bauteilübersicht ... 4
4.2 Lieferumfang ... 4
4.3 Übersicht Einbauort ... 5
5 Arbeitsablauf ... 6
5.1 Vorbereitende Arbeiten ... 6
5.2 UTR-Leitungssatz anschließen ... 6
5.3 Fahrzeug zusammenbauen ... 8
5.4 Montage der Frontkamera ... 9
5.5 Abschließende Arbeiten ... 10

Dieses Werk ist urheberrechtlich geschützt.
Jede Verwertung ist ohne Zustimmung des Urhebers unzulässig.

Copyright © 2018 Audi AG, Ingolstadt

Printed in Germany

1 Allgemeine Hinweise

Bitte lesen Sie diese Anleitung sorgfältig durch und beachten Sie die Achtung-, Vorsicht- und Hinweisbeschreibungen, bevor Sie den Audi Universal Traffic Recorder montieren.

ACHTUNG!

Texte mit diesem Symbol enthalten Informationen zu Ihrer Sicherheit und weisen Sie auf mögliche Unfall- und Verletzungsgefahren hin.

Vorsicht!

Texte mit diesem Symbol machen Sie auf mögliche Schäden an Ihrem Fahrzeug aufmerksam.

Hinweis

Texte mit diesem Symbol enthalten zusätzliche Informationen.

Hinweis

- *Der Einbau des Audi Universal Traffic Recorders muss von einer Fachwerkstatt durchgeführt werden. Zur Montage werden spezielle Werkzeuge sowie ergänzende, fahrzeugspezifische Literatur benötigt. Unsachgemäßer Einbau kann zu Schäden am Fahrzeug oder am Audi Universal Traffic Recorder führen.*
- *Die in dieser Einbauanleitung beschriebenen auszuführenden Arbeiten am Fahrzeug können sich durch Modellpflegemaßnahmen unter Umständen ändern. Somit sind z. B. Änderungen der Steckverbindungen, der Leitungsfarben oder auch der Einbauorte nicht auszuschließen. Beachten Sie deshalb immer auch den jeweils aktuellen Stromlaufplan bzw. die aktuellen Reparaturleitfäden des Fahrzeuges.*
- *Technische Änderungen vorbehalten.*

Die Audi AG übernimmt keine Verantwortung bei Nichtbeachtung dieser Montageanleitung.

2 Sicherheitshinweise

2.1 Allgemeine Sicherheitshinweise

⚠ ***ACHTUNG!***

Bevor Sie mit der Montage beginnen, die Montageanleitung sorgfältig zu lesen. Bei Nichtbeachtung der Montageanleitung und der Sicherheitshinweise gefährden Sie Ihre Sicherheit und die Sicherheit Dritter.

⚠ ***ACHTUNG!***

Alle mechanischen und elektrischen Verbindungen müssen auf ordnungsgemäßen Sitz und Verbau kontrolliert werden.

⚠ ***ACHTUNG!***

Reparaturen oder Austausch von Teilen durch einen Fachbetrieb durchführen lassen. Es wird empfohlen, die bei Ihrem Audi Partner erhältlichen Original-Ersatzteile zu verwenden.

⚠ ***ACHTUNG!***

Das System des Audi Universal Traffic Recorders hat keine interne Spannungsquelle und ist abhängig vom Bordnetz.

3 Reparaturhinweise

3.1 Kontaktkorrosion

Kontaktkorrosion kann entstehen, wenn nicht geeignete Verbindungselemente (Schrauben, Muttern, Unterlegscheiben) verwendet werden.

Aus diesem Grund werden nur Verbindungselemente mit einer speziellen Oberflächenbeschichtung verbaut.

Ferner bestehen Gummi- oder Kunststoffteile und Klebstoffe aus elektrisch nicht leitenden Materialien.

Wenn Sie Zweifel an der Eignung von Teilen haben, so verwenden Sie generell neue Teile ⇒ Elektronischer Teilekatalog.

Beachten Sie:

- Wir empfehlen nur Original-Ersatzteile, diese sind geprüft und aluminiumverträglich.
- Wir empfehlen die Verwendung von Audi Zubehör.
- Schäden durch Kontaktkorrosion fallen nicht unter die Gewährleistung.

3.2 Leitungsverlegung und -befestigung

⚠ ***ACHTUNG!***

Sicherheitsvorschriften für pyrotechnische Bauteile beachten (siehe Rep.-Gr. 69).

Beim Einbau den Airbag nicht einklemmen. Nachrüstleitungssatz hinter dem Airbag verlegen und entsprechend sichern. Die Funktion des Airbags ist unter allen Umständen zu gewährleisten.

- Um Beschädigungen an Leitungen zu vermeiden, im Innenraum auf Grund der engen Bauverhältnisse auf ausreichenden Freigang zu allen beweglichen Bauteilen achten.

4 Bauteilübersicht und Lieferumfang, Übersicht Einbauort

4.1 Bauteilübersicht

1 - Frontkamera

2 - Sichtschutzfolie

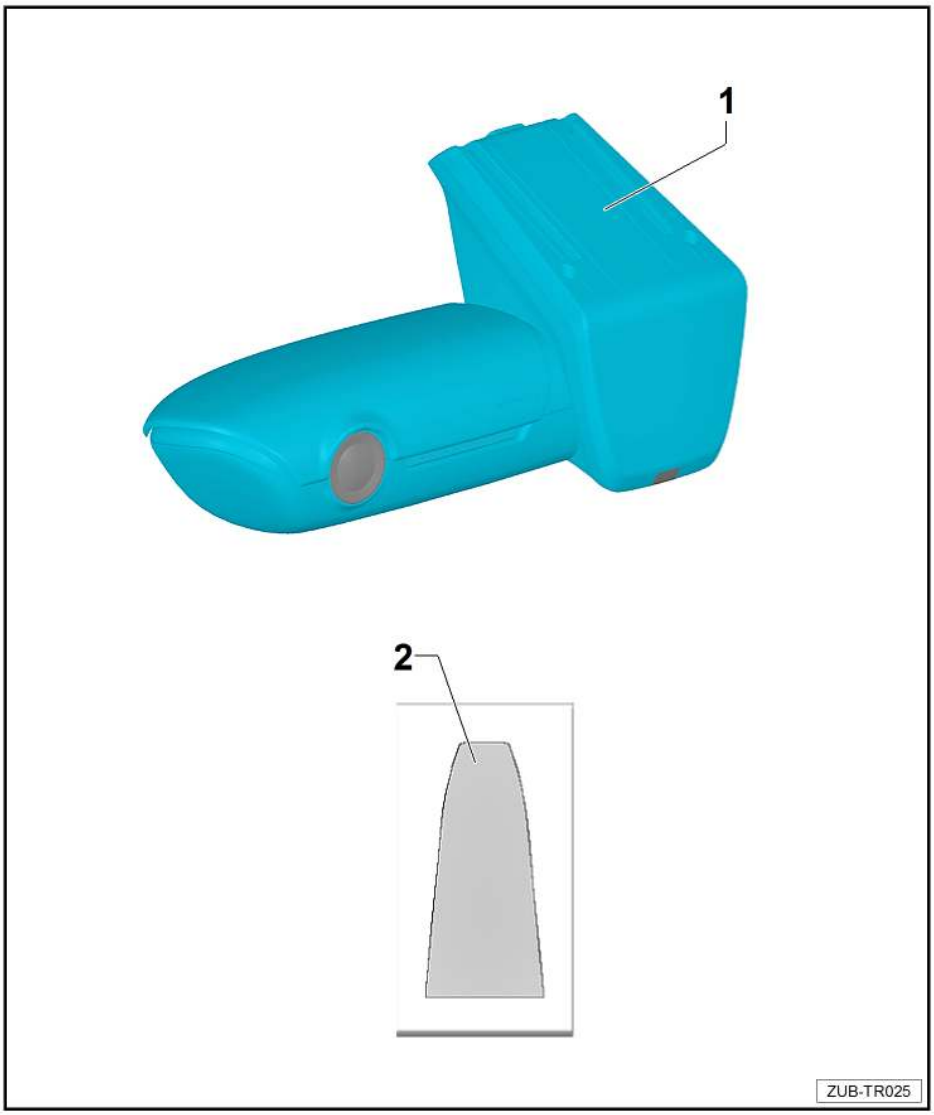

4.2 Lieferumfang

4G0.063.511

Anzahl	Bauteil
1	Frontkamera
1	Leitungssatz Kamera mit Koppelstelle
1	Sichtschutzfolie für Frontkamera
1	Bedienungsanleitung

Nicht im Lieferumfang enthalten, muss separat bestellt werden: UTR-Leitungssatz 4G0.063.511.D

Anzahl	Bauteil
1	UTR-Leitungssatz Bordnetz
5	Kabelbinder N.020.904.5
3	Schaumstofftülle 811.971.790

4.3 Übersicht Einbauort

A - Position Frontkamera

B - Anschluss Bordnetz

5 Arbeitsablauf

5.1 Vorbereitende Arbeiten

Elsa-Verweis

– Batterie abklemmen⇒ Elektrische Anlage; Rep.-Gr. 27; Batterie; Batterie ab- und anklemmen
– Dachmodul ausbauen⇒ Innenausstattung; Rep.-Gr. 68; Ablagen, Abdeckungen; Dachmodul aus- und einbauen
– Innenspiegel ausbauen⇒ Innenausstattung; Rep.-Gr. 68; Innenspiegel; Innenspiegel aus- und einbauen
– Sonnenblende Fahrerseite ausbauen⇒ Innenausstattung; Rep.-Gr. 68; Ausstattungen; Sonnenblende aus- und einbauen
– Sonnenblende Beifahrerseite ausbauen⇒ Innenausstattung; Rep.-Gr. 68; Ausstattungen; Sonnenblende aus- und einbauen

5.2 UTR-Leitungssatz anschließen

⚠ ***ACHTUNG!***

Sicherheitsvorschriften für pyrotechnische Bauteile beachten (siehe Rep.-Gr. 69)

Hinweis

- *Stellen Sie sicher, dass alle verlegten Leitungen eine ausreichende Länge haben, um die Montagepositionen zu erreichen.*
- *Stellen Sie sicher, dass der Montagefuß Frontkamera eine ausreichende Leitungslänge hat, um an der Montageposition befestigt werden zu können.*
- *Um die richtige Leitungslänge festzulegen, evtl. Verkleidungsteile anhalten.*

UTR-Leitungssatz Bordnetz und Leitungssatz Kamera verlegen

– Dachhimmel im Bereich des Dachmoduls etwas entspannen, um Leitungssatz Kamera besser durchführen zu können.
– Leitungssatz Kamera vorsichtig durch die Öffnung Dachmodul, weiter zwischen Frontscheibe und Dachhimmel nach vorn Richtung Montageposition Frontkamera verlegen und hängen lassen.
– Koppelstelle Leitungssatz Kamera mit Schaumstofftülle gegen Geräuschbildung sichern.
– UTR-Leitungssatz Bordnetz an die Koppelstelle des Leitungssatz Kamera anschließen.

Anschluss UTR-Leitungssatz Bordnetz Klemme 30 (rot) und Klemme 31 (schwarz) am Sensor für Regen- und Lichterkennung --G397--

– Stecker -A- des Sensor für Regen- und Lichterkennung --G397-- abziehen und in entsprechende Steckerkupplung des UTR-Leitungssatzes stecken.
– Entsprechenden Stecker des UTR-Leitungssatzes in den Sensor für Regen- und Lichterkennung --G397-- stecken.

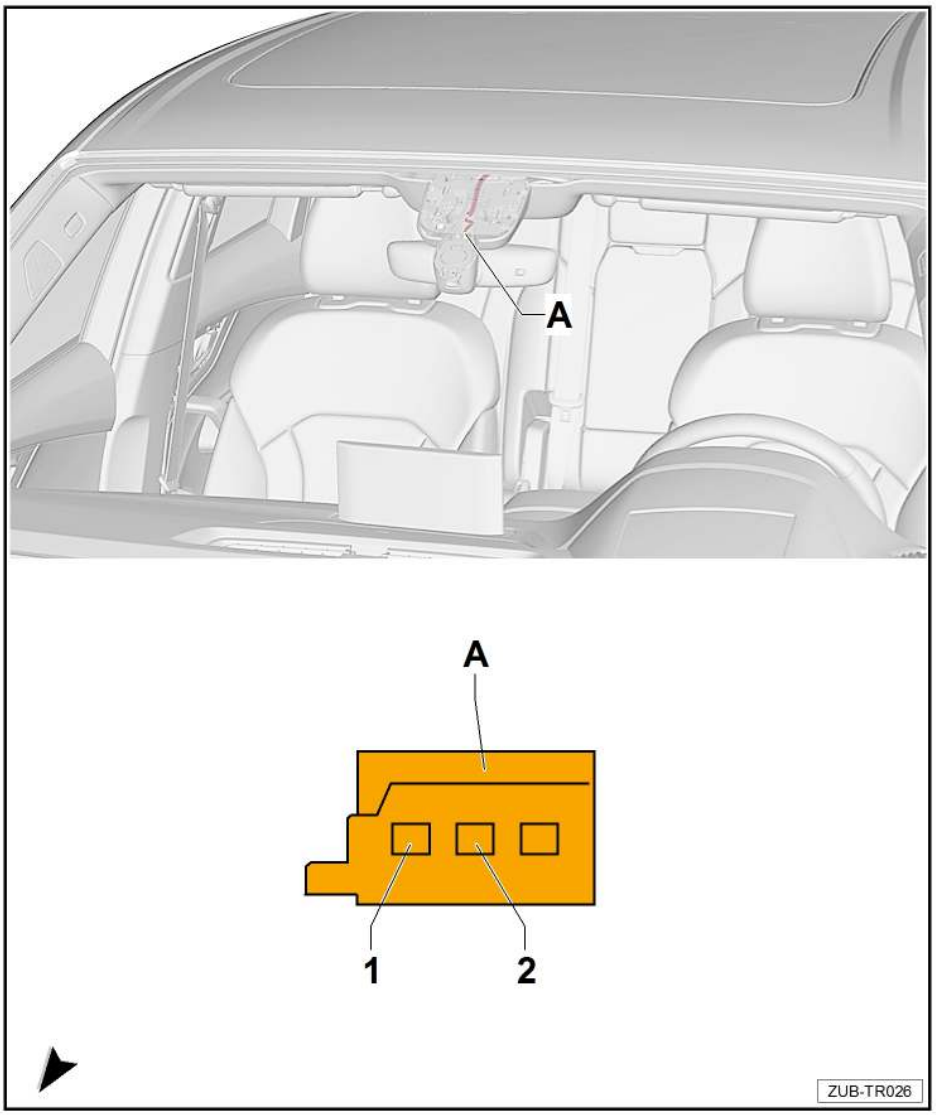

Anschluss UTR-Leitungssatz Bordnetz Klemme 15 (grün) am Steuergerät für Fernlichtassistent -J844-

– Stecker -A- des Steuergerät für Fernlichtassistent -J844- abziehen und in entsprechende Steckerkupplung des UTR-Leitungssatzes stecken.
– Entsprechenden Stecker des UTR-Leitungssatzes in das Steuergerät für Fernlichtassistent -J844- stecken.

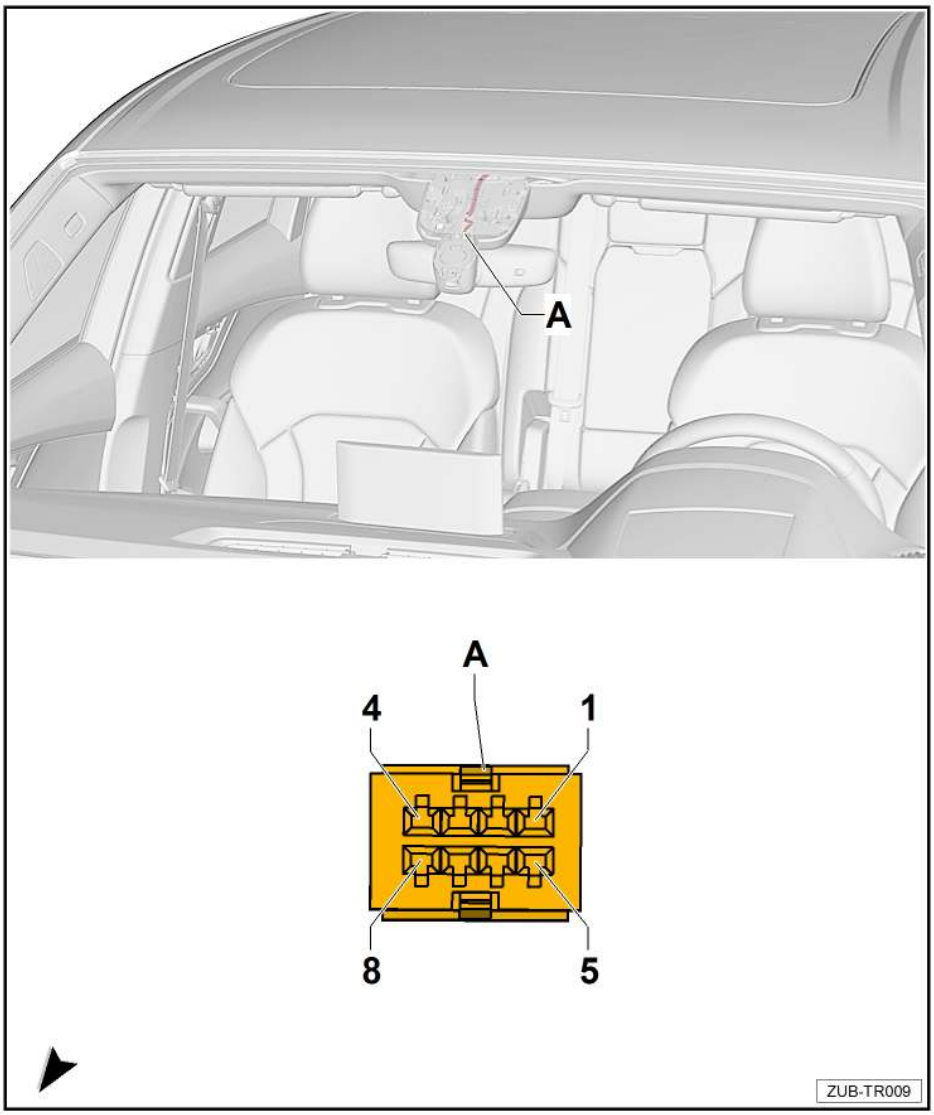

– Die Einzelleitungen -Pfeil A- und die Steckverbindungen -Pfeil B und C- im Bereich des Spiegelfußes mit Gewebeband fixieren, um Quetschungen des Kabels zu vermeiden.
– Sind alle Anschlussarbeiten abgeschlossen, die Koppelstelle in der Öffnung Dachmodul so fixieren, das keine Geräusche entstehen und beim Einbau des Dachmoduls nichts stört.
– Übrigen UTR-Leitungssatz im Bereich des Dachmoduls verstauen und gegen Geräuschbildung sichern.
– Eventuell die Einzelleitungen im Bereich des Dachhimmels mit Gewebeband zusammenfassen, um Geräuschentwicklung zu vermeiden.

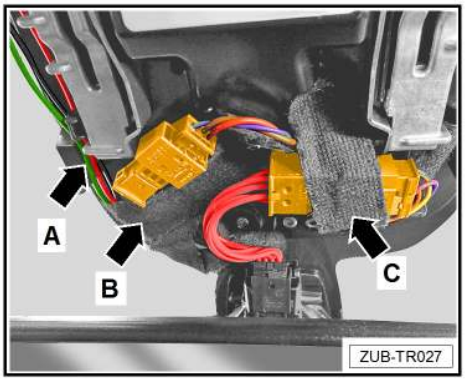

5.3 Fahrzeug zusammenbauen

– Fahrzeug sinngemäß in umgekehrter Reihenfolge wieder zusammenbauen.

5.4 Montage der Frontkamera

⚠ ***ACHTUNG!***

Im Anhang der Einbauanleitung befindet sich eine Schablone zur Positionierung der mitgelieferten Sichtschutzfolie für die Frontkamera.

Schablone ausdrucken.

Auf der Schablone befindet sich eine Anlegemarke. Messen Sie mit einem Lineal die Anlegemarke aus. Diese muss 10 cm ergeben.

Ist das Maß zu klein oder groß, müssen die Druckeroptionen von „Anpassen“ auf „tatsächliche Größe“ verändert werden!

Hinweis

- *Montage der Frontkamera nur im vorgegebenen Bereich der Scheibe.*
- *Vor dem Verbau der Frontkamera, die Frontscheibe mit Werkstattmitteln gründlich reinigen.*
- *Die Frontscheibe muss staub- und fettfrei sein.*

Montagereihenfolge

Bild 1 - Von außen die Mitte der Frontscheibe festlegen und markieren.

Bild 2 - Schablone nach PR-Nummer für Ausstattungsvariante Spiegelfuß, entlang der gestrichelten Linie -Pfeil A- und -Pfeil C- abschneiden. Position für Kamerafuß -Pfeil B- ebenfalls ausschneiden.

Hinweis

Auf die PR-Nummer der Ausstattungsvariante Spiegelfuß achten ⇒ nachfolgende Tabelle.

Bild 3 - Schablone an der Mitte und der Oberkante der Frontscheibe anlegen und mit Klebeband fixieren. Schrift der Schablone muss nach oben außen zeigen. Schutzpapier von der Sichtschutzfolie abziehen.

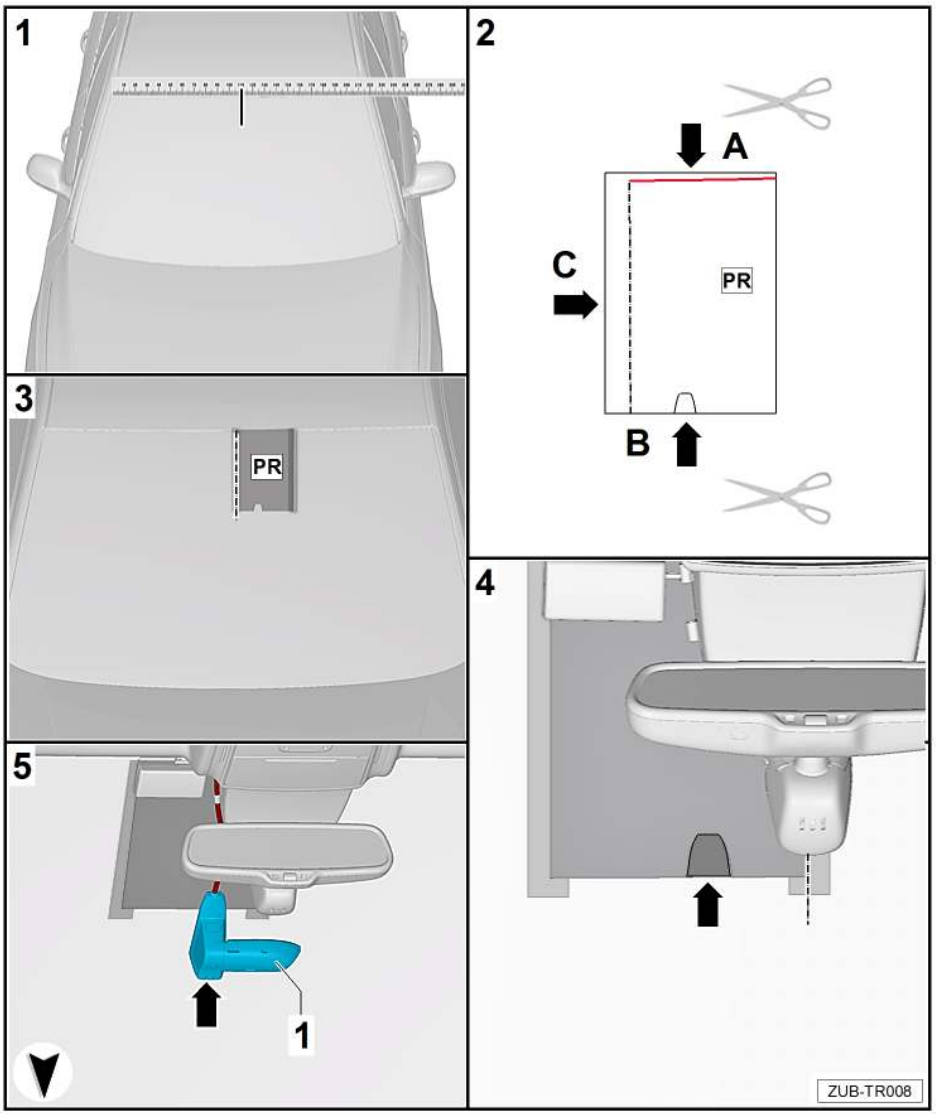

Bild 4 - Sichtschutzfolie -Pfeil- an der Innenseite der Frontscheibe anhand der Schablone positionieren und vorsichtig andrücken.

Hinweis

Eingeschlossene Luft vorsichtig mit einem Rakel oder Tuch von der Mitte nach außen drücken.

Bild 5 - Frontkamera -1- am Montagefuß einrasten, an der Innenseite der Frontscheibe auf der Sichtschutzfolie -Pfeil- positionieren und vorsichtig andrücken.

Hinweis

Zum exakten Positionieren der Kamera eine 2. Person zur Hilfe nehmen.

Ausstattungsvarianten nach PR-Nummer

8G0	Kein Fernlichtassistent
8G1	Fernlichtassistent
8G4	Matrix-Beam
QK0	Keine Kamera f. Assistenzsysteme
QK1	Kamera f. Assistenzsysteme

5.5 Abschließende Arbeiten

– Batterie anklemmen⇒Elektrische Anlage; Rep.-Gr. 27; Batterie; Batterie ab- und anklemmen

Wird die Batterie wieder angeklemmt, müssen folgende Maßnahmen durchgeführt werden:

- Fehlerspeicher löschen
- Die Hoch-/Tiefautomatik der elektrischen Fensterheber aktivieren ⇒ Bedienungsanleitung.
- Zweit- oder Zusatzschlüssel synchronisieren, um die Funktion der Funkfernbedienung sicher zu stellen. Dazu den Schlüssel in das Zündschloss stecken, Zündung ein- und wieder ausschalten und den Schlüssel abziehen.

Hinweis

Nach Wiederanschließen der Spannungsversorgung kann die ESP-Warnleuchte erst nach einigen Metern Fahrt erlöschen.

– Funktionstest der Kamera durchführen ⇒ Bedienungsanleitung UTR

QK0+8G1/8G4

Dachkante

QK0+8G0 und QK1+8G0 und QK1+8G1/8G4

Dachkante

Mitte Frontscheibe

STR

Audi Q7 4M AU536

Maßabweichung überprüfen!

Sollmaß 10cm

DE

Einbauanleitung

Audi Universal Traffic Recorder
Audi Q8 (4M) 2019 ►

4G0.063.511.D
für Lieferumfang
4G0.063.511
4G0.063.511.E
Audi Original Zubehör

Ausgabe 01

Inhaltsverzeichnis

1 Allgemeine Hinweise ... 1
2 Sicherheitshinweise ... 2
2.1 Allgemeine Sicherheitshinweise ... 2
3 Reparaturhinweise ... 3
3.1 Kontaktkorrosion ... 3
3.2 Leitungsverlegung und -befestigung ... 3
4 Bauteilübersicht und Lieferumfang, Übersicht Einbauort ... 4
4.1 Bauteilübersicht ... 4
4.2 Lieferumfang ... 4
4.3 Übersicht Einbauort ... 5
5 Arbeitsablauf ... 6
5.1 Vorbereitende Arbeiten ... 6
5.2 UTR-Leitungssatz anschließen ... 6
5.3 Fahrzeug zusammenbauen ... 8
5.4 Montage der Frontkamera ... 9
5.5 Richtige Schnittkante auf der Schablone wählen ... 10
5.6 Abschließende Arbeiten ... 11

Dieses Werk ist urheberrechtlich geschützt.
Jede Verwertung ist ohne Zustimmung des Urhebers unzulässig.

Copyright © 2018 Audi AG, Ingolstadt

Printed in Germany

1 Allgemeine Hinweise

Bitte lesen Sie diese Anleitung sorgfältig durch und beachten Sie die Achtung-, Vorsicht- und Hinweisbeschreibungen, bevor Sie den Audi Universal Traffic Recorder montieren.

ACHTUNG!

Texte mit diesem Symbol enthalten Informationen zu Ihrer Sicherheit und weisen Sie auf mögliche Unfall- und Verletzungsgefahren hin.

Vorsicht!

Texte mit diesem Symbol machen Sie auf mögliche Schäden an Ihrem Fahrzeug aufmerksam.

Hinweis

Texte mit diesem Symbol enthalten zusätzliche Informationen.

Hinweis

- *Der Einbau des Audi Universal Traffic Recorders muss von einer Fachwerkstatt durchgeführt werden. Zur Montage werden spezielle Werkzeuge sowie ergänzende, fahrzeugspezifische Literatur benötigt. Unsachgemäßer Einbau kann zu Schäden am Fahrzeug oder am Audi Universal Traffic Recorder führen.*
- *Die in dieser Einbauanleitung beschriebenen auszuführenden Arbeiten am Fahrzeug können sich durch Modellpflegemaßnahmen unter Umständen ändern. Somit sind z. B. Änderungen der Steckverbindungen, der Leitungsfarben oder auch der Einbauorte nicht auszuschließen. Beachten Sie deshalb immer auch den jeweils aktuellen Stromlaufplan bzw. die aktuellen Reparaturleitfäden des Fahrzeuges.*
- *Technische Änderungen vorbehalten.*

Die Audi AG übernimmt keine Verantwortung bei Nichtbeachtung dieser Montageanleitung.

2 Sicherheitshinweise

2.1 Allgemeine Sicherheitshinweise

⚠ ***ACHTUNG!***

Bevor Sie mit der Montage beginnen, die Montageanleitung sorgfältig zu lesen. Bei Nichtbeachtung der Montageanleitung und der Sicherheitshinweise gefährden Sie Ihre Sicherheit und die Sicherheit Dritter.

⚠ ***ACHTUNG!***

Alle mechanischen und elektrischen Verbindungen müssen auf ordnungsgemäßen Sitz und Verbau kontrolliert werden.

⚠ ***ACHTUNG!***

Reparaturen oder Austausch von Teilen durch einen Fachbetrieb durchführen lassen. Es wird empfohlen, die bei Ihrem Audi Partner erhältlichen Original-Ersatzteile zu verwenden.

⚠ ***ACHTUNG!***

Das System des Audi Universal Traffic Recorders hat keine interne Spannungsquelle und ist abhängig vom Bordnetz.

3 Reparaturhinweise

3.1 Kontaktkorrosion

Kontaktkorrosion kann entstehen, wenn nicht geeignete Verbindungselemente (Schrauben, Muttern, Unterlegscheiben) verwendet werden.

Aus diesem Grund werden nur Verbindungselemente mit einer speziellen Oberflächenbeschichtung verbaut.

Ferner bestehen Gummi- oder Kunststoffteile und Klebstoffe aus elektrisch nicht leitenden Materialien.

Wenn Sie Zweifel an der Eignung von Teilen haben, so verwenden Sie generell neue Teile ⇒ Elektronischer Teilekatalog.

Beachten Sie:

- Wir empfehlen nur Original-Ersatzteile, diese sind geprüft und aluminiumverträglich.
- Wir empfehlen die Verwendung von Audi Zubehör.
- Schäden durch Kontaktkorrosion fallen nicht unter die Gewährleistung.

3.2 Leitungsverlegung und -befestigung

⚠ ***ACHTUNG!***

Sicherheitsvorschriften für pyrotechnische Bauteile beachten (siehe Rep.-Gr. 69).

Beim Einbau den Airbag nicht einklemmen. Nachrüstleitungssatz hinter dem Airbag verlegen und entsprechend sichern. Die Funktion des Airbags ist unter allen Umständen zu gewährleisten.

- Um Beschädigungen an Leitungen zu vermeiden, im Innenraum auf Grund der engen Bauverhältnisse auf ausreichenden Freigang zu allen beweglichen Bauteilen achten.

4 Bauteilübersicht und Lieferumfang, Übersicht Einbauort

4.1 Bauteilübersicht

1 - Frontkamera

2 - Sichtschutzfolie

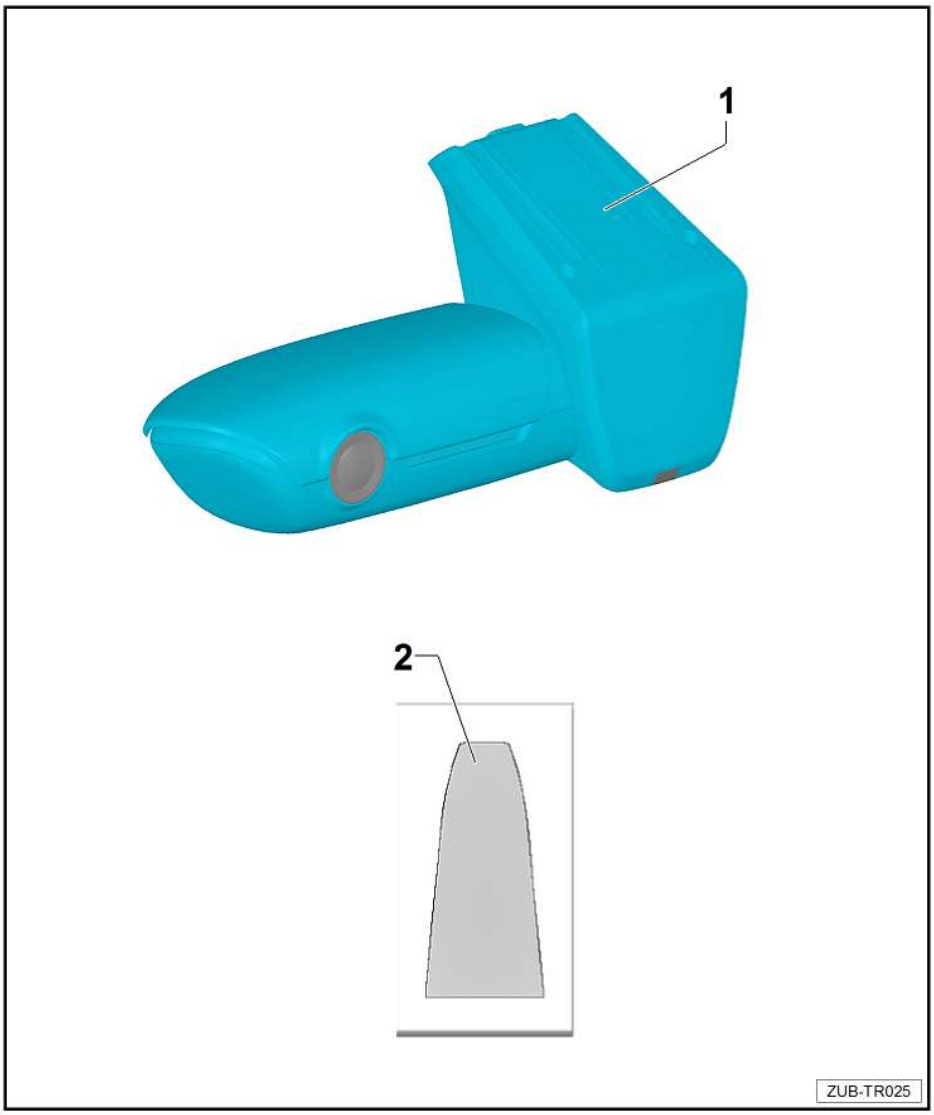

4.2 Lieferumfang

4G0.063.511 oder 4G0.063.511.E

Anzahl	Bauteil
1	Frontkamera
1	Leitungssatz für Kamera mit Koppelstelle
5	Kabelbinder N.020.904.5
3	Schaumstofftülle 811.971.790
1	Sichtschutzfolie für Frontkamera
1	Bedienungsanleitung

Nicht im Lieferumfang enthalten, muss separat bestellt werden: UTR-Leitungssatz 4G0.063.511.D

Anzahl	Bauteil
1	UTR-Leitungssatz Bordnetz

Hinweis

Für die Ländervariante United Kingdom gilt die Teilenummer 4G0.063.511.E des Lieferumfangs.

4.3 Übersicht Einbauort

A - Position Frontkamera

B - Anschluss Bordnetz

5 Arbeitsablauf

5.1 Vorbereitende Arbeiten

Elsa-Verweis

– Batterie abklemmen⇒Elektrische Anlage; Rep.-Gr. 27; Batterie; Batterie ab- und anklemmen
– Dachmodul ausbauen⇒Innenausstattung; Rep.-Gr. 68; Ablagen, Abdeckungen; Dachmodul aus- und einbauen
– Innenspiegel ausbauen⇒Innenausstattung; Rep.-Gr. 68; Innenspiegel; Innenspiegel aus- und einbauen
– Sonnenblende Fahrerseite ausbauen⇒Innenausstattung; Rep.-Gr. 68; Ausstattungen; Sonnenblende aus- und einbauen
– Sonnenblende Beifahrerseite ausbauen⇒Innenausstattung; Rep.-Gr. 68; Ausstattungen; Sonnenblende aus- und einbauen

5.2 UTR-Leitungssatz anschließen

⚠ ***ACHTUNG!***

Sicherheitsvorschriften für pyrotechnische Bauteile beachten (siehe Rep.-Gr. 69)

Hinweis

- *Stellen Sie sicher, dass alle verlegten Leitungen eine ausreichende Länge haben, um die Montagepositionen zu erreichen.*
- *Stellen Sie sicher, dass der Montagefuß Frontkamera eine ausreichende Leitungslänge hat, um an der Montageposition befestigt werden zu können.*
- *Um die richtige Leitungslänge festzulegen, evtl. Verkleidungsteile anhalten.*

UTR-Leitungssatz Bordnetz und Leitungssatz Kamera verlegen

– Dachhimmel im Bereich des Dachmoduls etwas entspannen, um Leitungssatz Kamera besser durchführen zu können.
– Leitungssatz Kamera vorsichtig durch die Öffnung Dachmodul, weiter zwischen Frontscheibe und Dachhimmel nach vorn Richtung Montageposition Frontkamera verlegen und hängen lassen.
– Koppelstelle Leitungssatz Kamera mit Schaumstofftülle gegen Geräuschbildung sichern.
– UTR-Leitungssatz Bordnetz an die Koppelstelle des Leitungssatz Kamera anschließen.

Anschluss UTR-Leitungssatz Bordnetz Klemme 30 (rot) und Klemme 31 (schwarz) am Sensor für Regen- und Lichterkennung --G397--

– Stecker -A- des Sensor für Regen- und Lichterkennung --G397-- abziehen und in entsprechende Steckerkupplung des UTR-Leitungssatzes stecken.
– Entsprechenden Stecker des UTR-Leitungssatzes in den Sensor für Regen- und Lichterkennung --G397-- stecken.

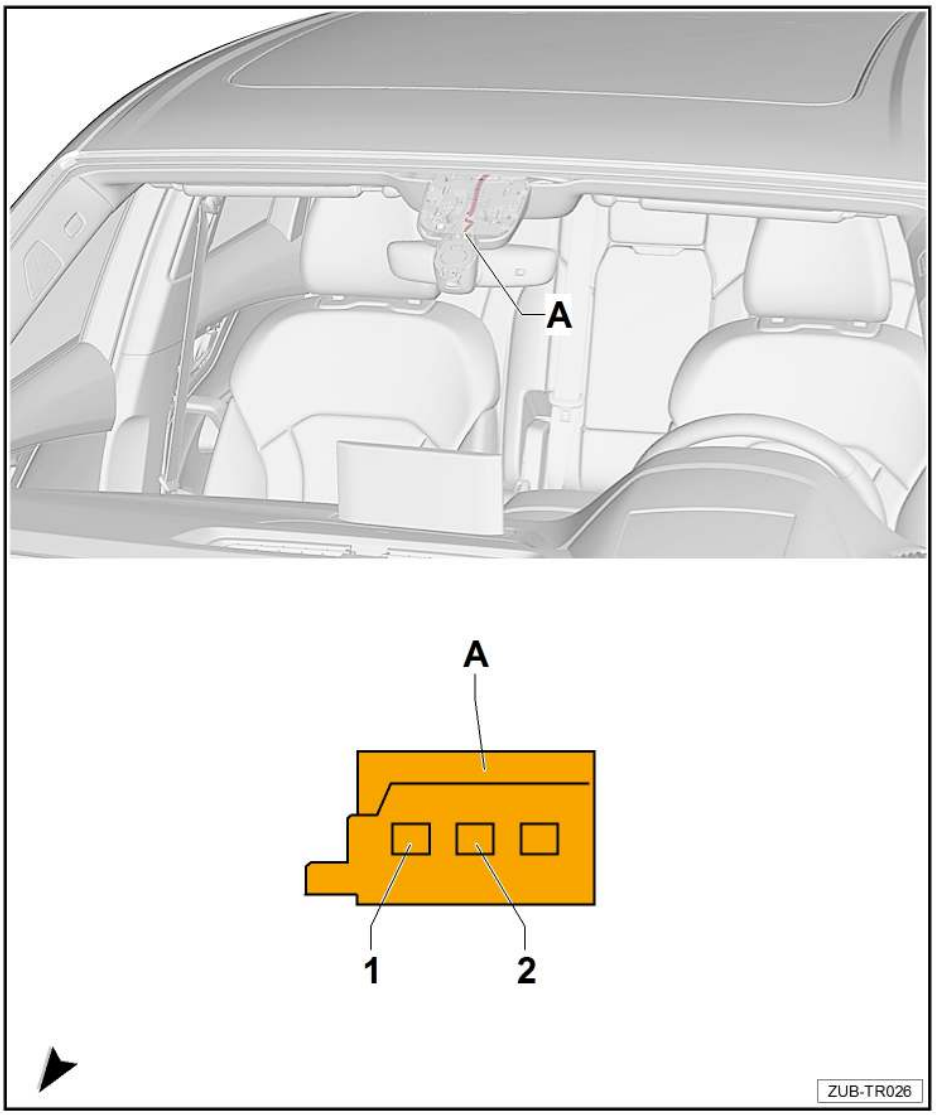

Anschluss UTR-Leitungssatz Bordnetz Klemme 15 (grün) am Steuergerät für Fernlichtassistent -J844-

– Stecker -A- des Steuergerät für Fernlichtassistent -J844- abziehen und in entsprechende Steckerkupplung des UTR-Leitungssatzes stecken.
– Entsprechenden Stecker des UTR-Leitungssatzes in das Steuergerät für Fernlichtassistent -J844- stecken.

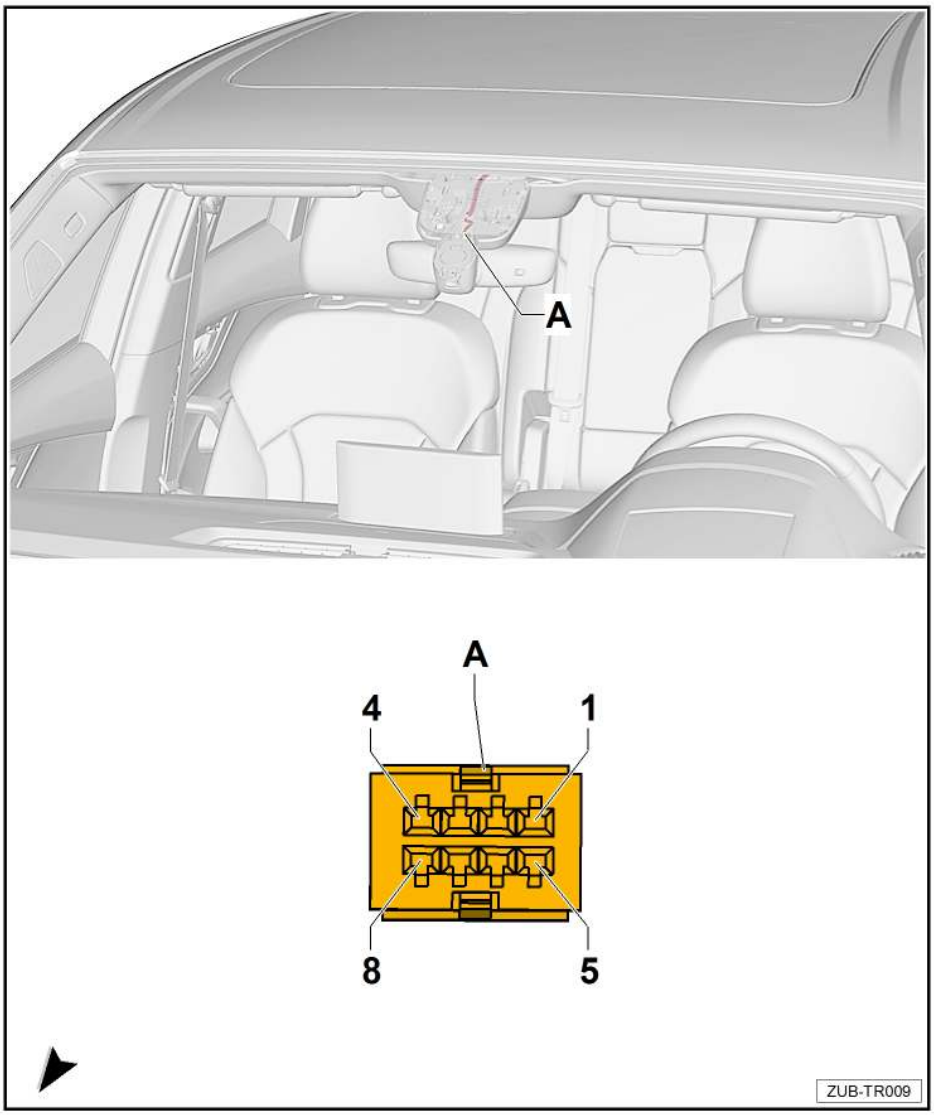

– Die Einzelleitungen -Pfeil A- und die Steckverbindungen -Pfeil B und C- im Bereich des Spiegelfußes mit Gewebeband fixieren, um Quetschungen des Kabels zu vermeiden.
– Sind alle Anschlussarbeiten abgeschlossen, die Koppelstelle in der Öffnung Dachmodul so fixieren, das keine Geräusche entstehen und beim Einbau des Dachmoduls nichts stört.
– Übrigen UTR-Leitungssatz im Bereich des Dachmoduls verstauen und gegen Geräuschbildung sichern.
– Eventuell die Einzelleitungen im Bereich des Dachhimmels mit Gewebeband zusammenfassen, um Geräuschentwicklung zu vermeiden.

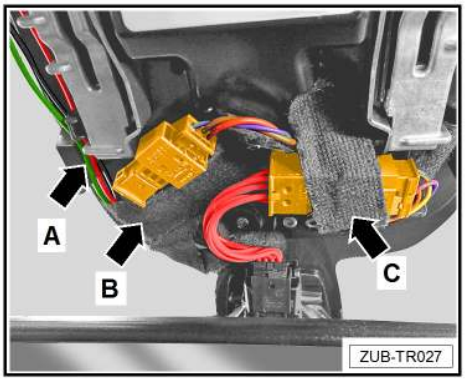

5.3 Fahrzeug zusammenbauen

– Fahrzeug sinngemäß in umgekehrter Reihenfolge wieder zusammenbauen.

5.4 Montage der Frontkamera

⚠ ***ACHTUNG!***

Im Anhang der Einbauanleitung befindet sich eine Schablone zur Positionierung der mitgelieferten Sichtschutzfolie für die Frontkamera.

Schablone ausdrucken.

Auf der Schablone befindet sich eine Anlegemarke. Messen Sie mit einem Lineal die Anlegemarke aus. Diese muss 10 cm ergeben.

Ist das Maß zu klein oder groß, müssen die Druckeroptionen von „Anpassen“ auf „tatsächliche Größe“ verändert werden!

Hinweis

- *Montage der Frontkamera nur im vorgegebenen Bereich der Scheibe.*
- *Vor dem Verbau der Frontkamera, die Frontscheibe mit Werkstattmitteln gründlich reinigen.*
- *Die Frontscheibe muss staub- und fettfrei sein.*

Montagereihenfolge

Bild 1 - Von außen die Mitte der Frontscheibe festlegen und markieren.

Bild 2 - Schablone, nach Wahl der Schnittkante ⇒ „Richtige Schnittkante auf der Schablone wählen“ auf Seite 10, entlang der gestrichelten Linie -Pfeil A- abschneiden. Position Scheibenmitte -Pfeil C- und für Kamerafuß -Pfeil B- ebenfalls ausschneiden.

Bild 3 - Schablone an der Mitte und der Oberkante der Frontscheibe anlegen und mit Klebeband fixieren. Schrift der Schablone muss nach oben außen zeigen. Schutzpapier von der Sichtschutzfolie abziehen.

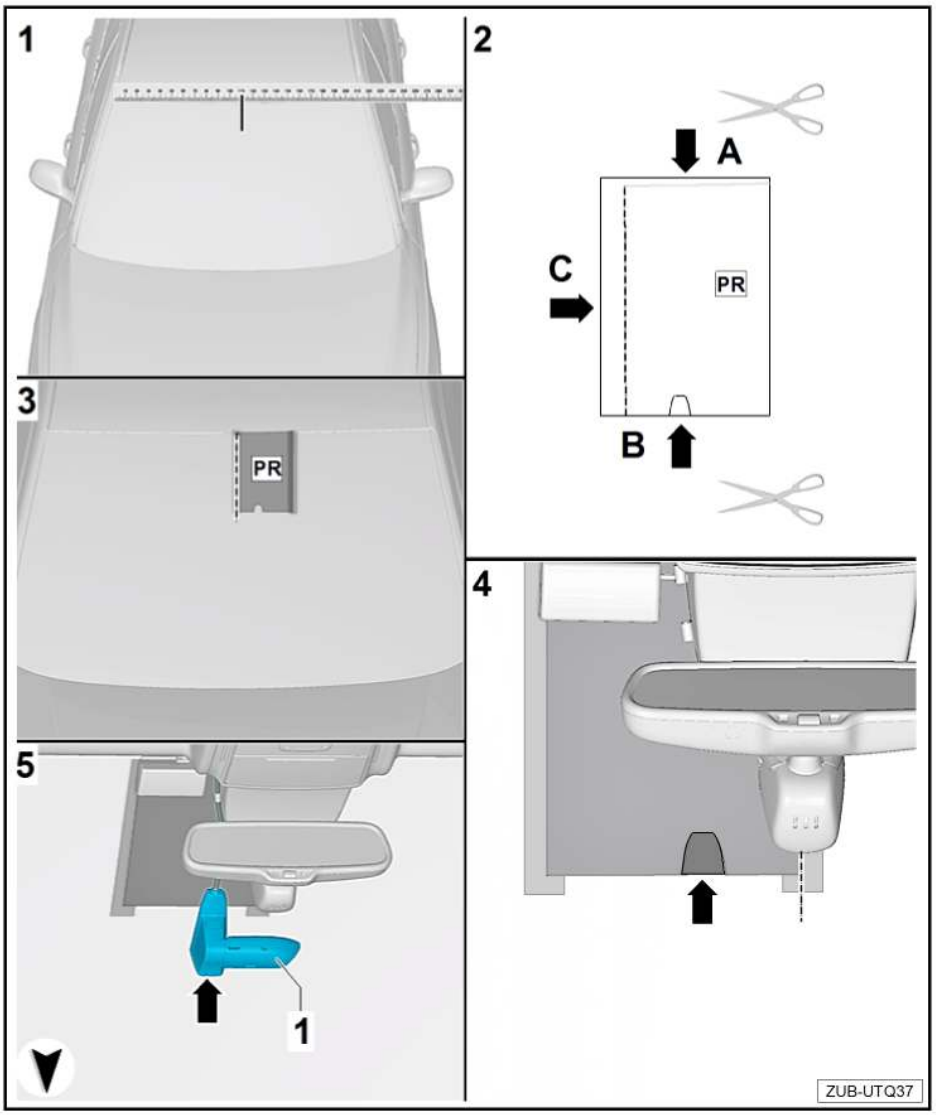

Bild 4 - Sichtschutzfolie -Pfeil- an der Innenseite der Frontscheibe anhand der Schablone positionieren und vorsichtig andrücken.

Hinweis

Eingeschlossene Luft vorsichtig mit einem Rakel oder Tuch von der Mitte nach außen drücken.

Bild 5 - Frontkamera -1- am Montagefuß einrasten, an der Innenseite der Frontscheibe auf der Sichtschutzfolie -Pfeil- positionieren und vorsichtig andrücken.

Hinweis

Zum exakten Positionieren der Kamera eine 2. Person zur Hilfe nehmen.

5.5 Richtige Schnittkante auf der Schablone wählen

ACHTUNG!

Die Anhand der PR-Nummern (Ausstattungsvariante) definierten Schnittkanten wurden mit einer Sichtfelduntersuchung geprüft und müssen eingehalten werden.

Hinweis

Prüfen Sie am Spiegelfuß die jeweilige Ausstattungsvariante und wählen Sie dann die Schnittkante auf der Schablone aus.

– Ausstattungsvariante für Schnittkante -A-.

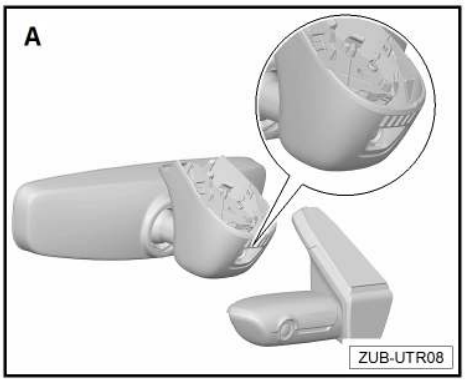

– Ausstattungsvariante für Schnittkante -B oder C-.

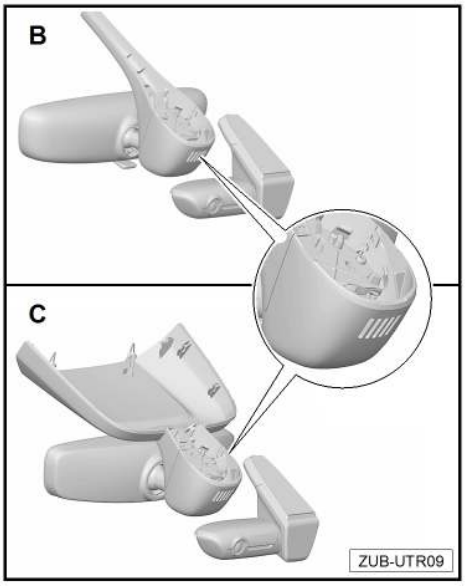

5.6 Abschließende Arbeiten

– Batterie anklemmen⇒Elektrische Anlage; Rep.-Gr. 27; Batterie; Batterie ab- und anklemmen

Wird die Batterie wieder angeklemmt, müssen folgende Maßnahmen durchgeführt werden:

- Fehlerspeicher löschen
- Die Hoch-/Tiefautomatik der elektrischen Fensterheber aktivieren ⇒ Bedienungsanleitung.
- Zweit- oder Zusatzschlüssel synchronisieren, um die Funktion der Funkfernbedienung sicher zu stellen. Dazu den Schlüssel in das Zündschloss stecken, Zündung ein- und wieder ausschalten und den Schlüssel abziehen.

Hinweis

Nach Wiederanschließen der Spannungsversorgung kann die ESP-Warnleuchte erst nach einigen Metern Fahrt erlöschen.

– Funktionstest der Kamera durchführen ⇒ Bedienungsanleitung UTR

Audi Q8 - AU536/3

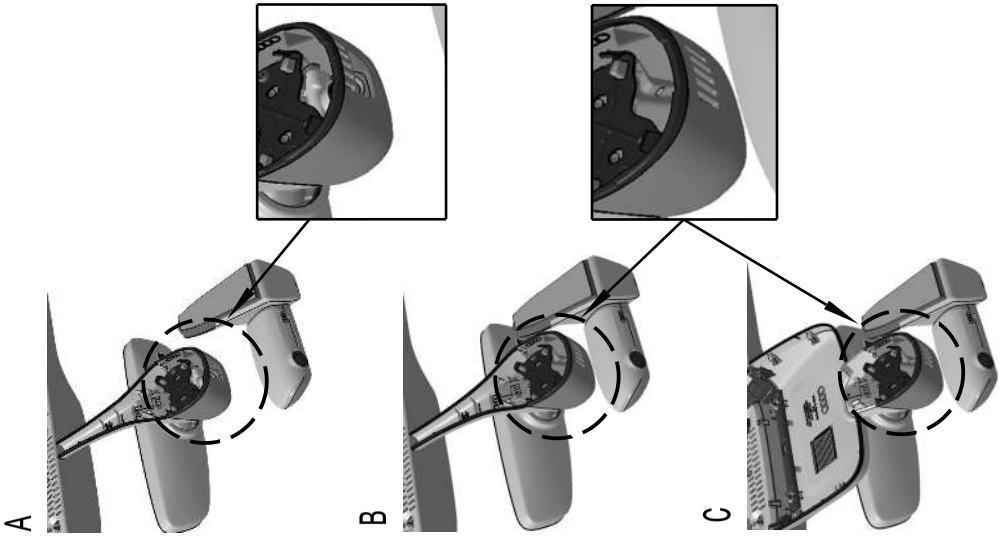

Hinweis:
Beim Drucken dieser Schablone keine Formatanpassung vornehmen!

Dachkante

Dachkante

A

B/C

STR

Maßabweichung überprüfen!

Sollmaß: 10cm

Mitte Frontscheibe

Stand: 04/18