Einbauanleitung

Audi A4/A5 (B8-Reihe) 2008 ►

Motorsoundsystem
für Lieferumfang 8T0.071.901
Audi Original Zubehör

Ausgabe 04.2012

Inhaltsverzeichnis

1 Allgemeine Hinweise **1**
2 Teileübersicht **2**
3 Arbeitsablauf **3**
3.1 Vorbereitende Arbeiten 3
3.2 Montageübersicht elektrische Anbindung 4
3.3 Montage Steuergerät - Anbindung an das Bordnetz 4
3.4 Montageübersicht Abgasanlage 4-Zylinder TDI 8
3.5 Montage der Abgasanlage - 4-Zylinder TDI 9
3.6 Montageübersicht Abgasanlage 6-Zylinder TDI 13
3.7 Montage der Abgasanlage - 6-Zylinder TDI 13
3.8 Finale Arbeiten 16

Dieses Werk ist urheberrechtlich geschützt.
Jede Verwertung ist ohne Zustimmung des Urhebers unzulässig.

Copyright © 2012 Audi AG, Ingolstadt

Printed in Germany

1 Allgemeine Hinweise

Bitte lesen und beachten Sie diese ACHTUNG-, Vorsicht- und Hinweisbeschreibungen, bevor Sie Wartungs- oder Reparaturarbeiten durchführen.

ACHTUNG!

Texte mit diesem Symbol enthalten Informationen zu Ihrer Sicherheit und weisen Sie auf mögliche Unfall- und Verletzungsgefahren hin.

Vorsicht!

Texte mit diesem Symbol machen Sie auf mögliche Schäden an Ihrem Fahrzeug aufmerksam.

Hinweis

Texte mit diesem Symbol enthalten zusätzliche Informationen.

Auf den folgenden Seiten finden Sie (vorbehaltlich technischer Änderungen) den Informationsumfang, der für den Einbau der Sound Abgasanlage notwendig ist.

Der Einbau der Sound Abgasanlage kann nur von einer Fachwerkstatt durchgeführt werden. Zur Montage werden spezielle Werkzeuge, Testgeräte sowie fahrzeugspezifische Literatur benötigt. Unsachgemäßer Einbau kann zu Personenschäden oder Schäden am eigenen Fahrzeug bzw. Schäden an fremden Fahrzeugen führen.

Die Audi AG übernimmt keine Verantwortung bei Nichtbeachtung dieser Montageanleitung.

2 Teileübersicht

Die Nachrüstung der Sound Abgasanlage ist an Links- und Rechtslenkerfahrzeugen möglich.

Benötigte Bauteile:

Montagesatz 8T0.071.901

Bestehend aus:

Stück	Teilenummer	Beschreibung
1	8T0.071.905	Aktor links
1	8T0.071.905.A	Aktor rechts
2	8T0.071.910	Blende Verstellbar Chrom schwarz
6		Edelstahlblindniet 4 x 9,5 mm (V2A)
2	1K0.253.141.M	Klemmhülse
1	8T0.071.954	Kabelsatz
1	8T0.071.953	Steuergerät
1	8T0.071.952	Halter Steuergerät
1	8T0.071.956	Doppeldüse Sound AGA
1		Einbauanleitung

– Überprüfen Sie die Teile auf Verbaubarkeit für das jeweilige Fahrzeug!

Desweiteren benötigen Sie für Fahrzeuge mit 4-Zylinder TDI-Motor:

Montagesatz 8T0.071.901.A

Bestehend aus:

Stück	Teilenummer	Beschreibung
1	8K0.253.409.E	Mittelschalldämpfer komplett
1	8K0.253.144.F	Aufhängung Mittelschalldämpfer
2	N.903.484.11	Sechskantmutter mit Scheibe
1	8K0.253.144.M	Aufhängung Endschalldämpfer rechts
1	1K0.253.141.M	Klemmhülse
1	N.903.484.11	Befestigungsmutter Endschalldämpfer rechts
1	8F0.804.172	Wärmeabschirmblech für Cabrio und Sportback
1	8K0 804 172	Wärmeabschirmblech für restliche Fahrzeuge
4	N.907.965.02	Befestigungsmuttern für Wärmeabschirmblech

Für 4-Zylinder TDI-Motoren wird der Diffusor der 2-flutigen Abgasanlage benötigt ⇒ Elektronischer Teilekatalog.

3 Arbeitsablauf

3.1 Vorbereitende Arbeiten

– Batterie -A- abklemmen ⇒ Rep.-Gr. 27.

– Kofferraumverkleidung links und rechts ausbauen ⇒ Rep.-Gr. 70.

– Schwellerverkleidung(en) der rechten Fahrzeugseite ausbauen ⇒ Rep.-Gr. 70.

– Handschuhkasten ausbauen ⇒ Rep.-Gr. 68.

– Falls verbaut Steuergerät für digitales Soundpaket -J525- incl. Halterung ausbauen ⇒ Rep.-Gr. 91.

Rechtslenkerfahrzeuge

– Rücksitzbank ausbauen ⇒ Rep.-Gr. 72.

– Mittelkonsole ausbauen ⇒ Rep.-Gr. 68.

– Schalttafelabdeckung Fahrerseite ausbauen ⇒ Rep.-Gr. 68.

3.2 Montageübersicht elektrische Anbindung

1 - elektrische Anbindung - CAN-Bus

2 - Nachrüstleitungssatz - Verlegeweg Linkslenkerfahrzeuge

3 - Nachrüstleitungssatz - Verlegeweg Rechtslenkerfahrzeuge

4 - elektrische Anbindung - Masse
❑ 9 Nm

5 - elektrische Anbindung - Stromversorgung

6 - elektrische Anbindung - rechter Soundaktivator

7 - elektrische Anbindung - linker Soundaktivator

8 - Steuergerät Sound AGA

9 - Mutter
❑ 9 Nm

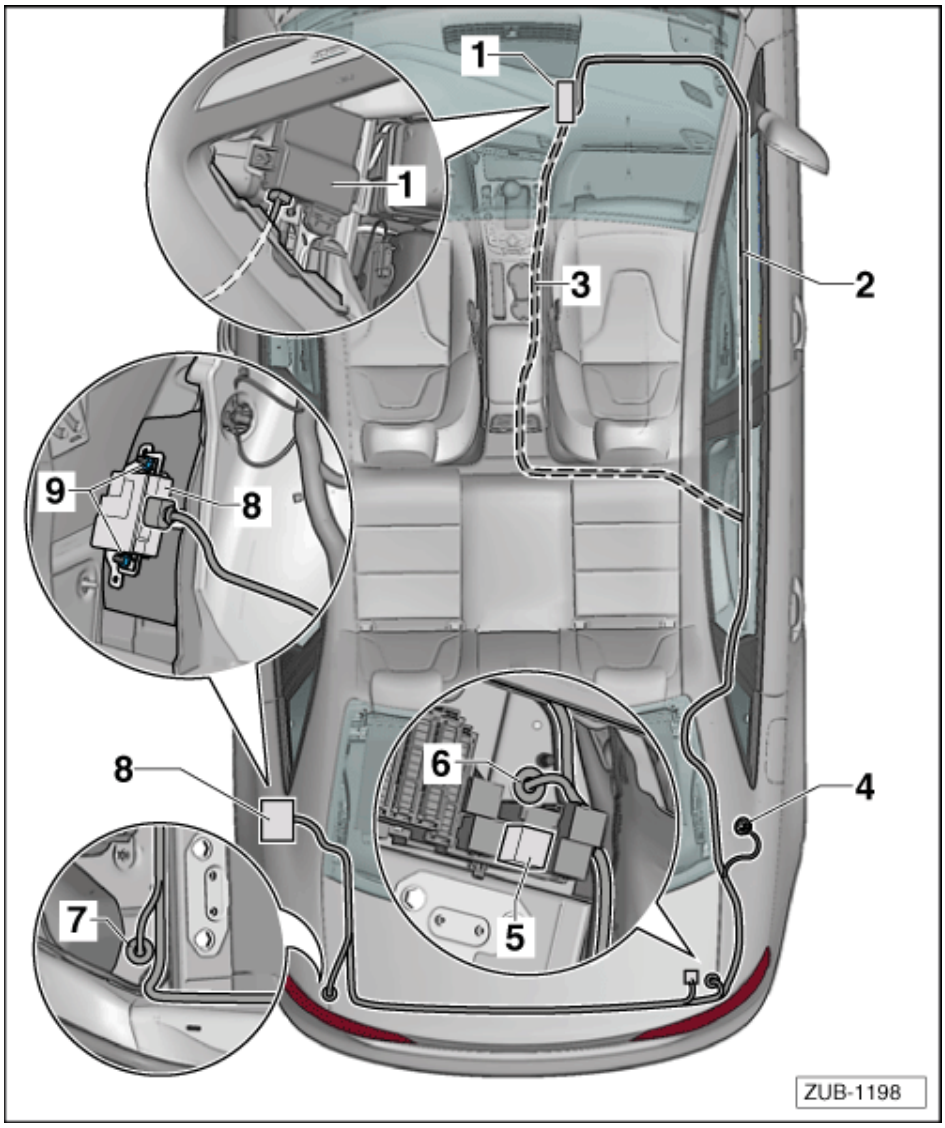

3.3 Montage Steuergerät - Anbindung an das Bordnetz

– Halter für Steuergerät auf der Dämmmatte ausmitteln und die Bohrpunkte -1- kennzeichnen.

– Bohrpunkte körnen.

– Mit einem 3,0 mm Bohrer (Winkelbohrmaschine, Akkuschrauber) die Bohrungen einbringen. Dabei auf ausreichend Freiraum zu Leitungen und zur Karosserie achten.

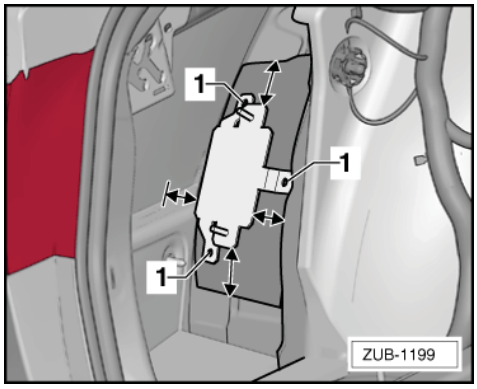

Vorsicht!

Keine Leitungen anbohren!

Aus Korrosionsschutzgründen müssen während des Bohrens ständig die Bohrspäne abgesaugt werden. Korrosionsschäden durch Bohrspäne sind nicht Bestandteil der Fahrzeuggarantie!

– Bohrungen auf 5,0 mm aufbohren.
– Bohrungen gründlich entgraten.
– Alle Bohrspäne gründlich entfernen, z. B. mit einem Werkstattsauger.
– Um einen ausreichenden Korrosionsschutz zu erzielen folgende Materialien mit einem Pinsel auftragen.

◆ 1K Grundfüller LGF.008.001.42/A3
◆ 2K Variofüller, grau LGF.786.004.A3
◆ Audi-Lack in Fahrzeugfarbe
◆ Hohlraumkonservierung D.330.KD2.A1

– Halter für Steuergerät auf der Dämmmatte setzen und vernieten.
– Steuergerät am Nachrüstleitungssatz anstecken, auf sichere Verrastung achten.
– Steuergerät auf dem Halter verschrauben.
– Nachrüstleitungssatz entlang Serienleitungssatz zum Relais- und Sicherungshalter F -SF- verlegen. Bei entsprechender Ausstattung den Nachrüstleitungssatz mit beiliegenden Kabelbinder mit Clip an der Rückwand sichern.

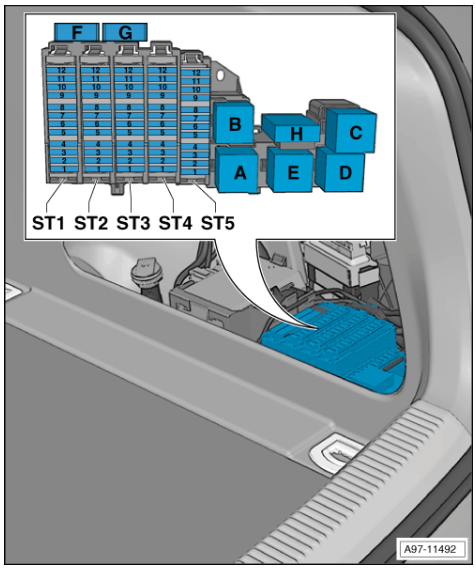

– Anschlussstecker für die Aktoren an den entsprechenden Leitungstüllen -Pfeil- ablegen.

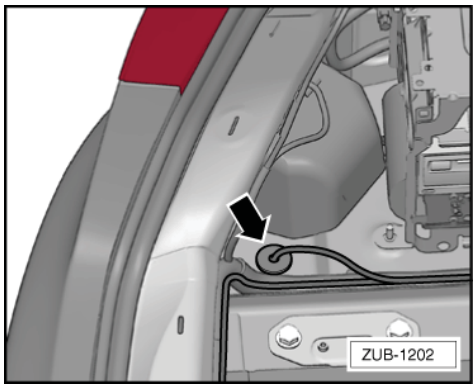

Hinweis

Die Durchführung zu den Aktoren erfolgt mit der Montage der Aktoren ⇒ „Montage der Abgasanlage - 4-Zylinder TDI“ auf Seite 9 *bzw.* ⇒ „Montage der Abgasanlage - 6-Zylinder TDI“ auf Seite 13.

– Sicherungsträger F -SF- lösen und Relaisträger -E- ausclipsen.
– Leitung lila/weiß auspinnen und in beiliegendes Steckergehäuse 1J0.972.751 einpinnen.
– Offenes Leitungsende lila/weiß in freigewordenen Steckplatz des Relaisträgers -E- einpinnen.
– Die beiden freien Stecker zusammenstecken - auf sichere Verrastung achten.

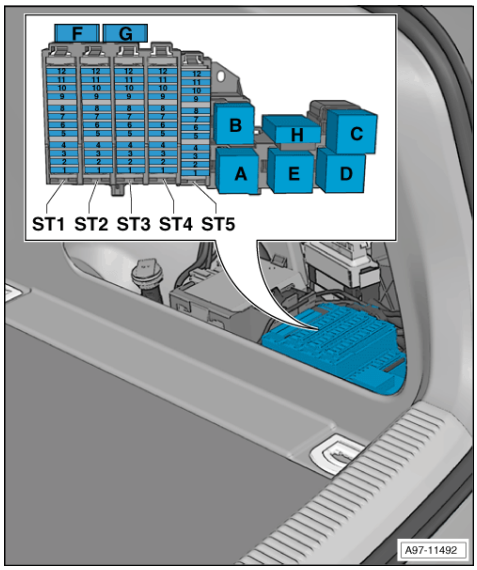

● bis einschließlich Modelljahr 2011:

– Sicherungsträger ST4 ausclipsen.
– Leitung aus Sicherungsabgang Kammer 3 auspinnen
– Leitung violett/weiß vom Leitungssatz AGA in nun freie Kammer einpinnen
– Ausgepinnte Leitung von FZG-Leitungssatz in beiliegendes Steckergehäuse (1J0.972.751) einpinnen.
– Ausgepinnte Leitung von FZG-Leitungssatz in beiliegendes Steckergehäuse (1J0.972.751) einpinnen und mit Stecker (1J0.972.762) vom Leitungssatz AGA verbinden.
– Auf sichere Verrastung achten.
– Wenn Sicherung in Steckplatz 3 nicht vorhanden:
– Violett/weiße Leitung von Leitungssatz AGA in freien Steckplatz von Sicherung 3 (Sicherungsträger ST4) einpinnen.
– Sicherung 15A (N.017.131.12) in Sicherungsplatz 3 einstecken.
– Masseleitung am Massepunkt im Kofferraum rechts verschrauben.

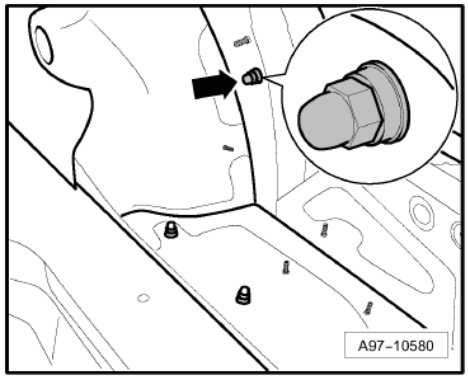

Linkslenkerfahrzeuge

– Nachrüstleitungssatz am Serienleitungssatz entlang dem rechten Schweller und Handschuhkasten zum Diagnose-Interface für Datenbus -J533- -A- verlegen.

Rechtslenkerfahrzeuge

– Nachrüstleitungssatz am Serienleitungssatz entlang Rücksitzbank und Mittelkonsole zum Diagnose-Interface für Datenbus -J533- -A- verlegen.

Alle Fahrzeuge

– Steckverbindung -A2- trennen.

– Stecker öffnen.

– Leitung orange/braun auspinnen (Steckplatz 6) und in beiliegenden Stecker 4B0.972.623 Steckplatz 2 einpinnen.

– Leitung orange/braun des Nachrüstleitungssatzes in frei gewordenen Steckplatz einpinnen.

– Leitung orange/schwarz auspinnen (Steckplatz 16) und in beiliegenden Stecker 4B0.972.623 Steckplatz 1 einpinnen.

– Leitung orange/schwarz des Nachrüstleitungssatzes in frei gewordenen Steckplatz einpinnen.

– Die beiden freien Stecker zusammenstecken - auf sichere Verrastung achten.

– Nachrüstleitungssatz gegen Geräusche und Scheuern sichern.

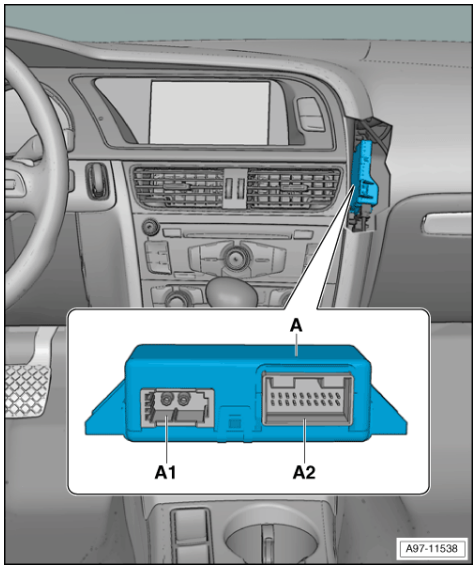

Hinweis

- *Der Zusammenbau sollte nach der „Soundprüfung“ der montierten Abgasanlage erfolgen.*
- *Das Steuergerät muss nicht codiert werden.*

3.4 Montageübersicht Abgasanlage 4-Zylinder TDI

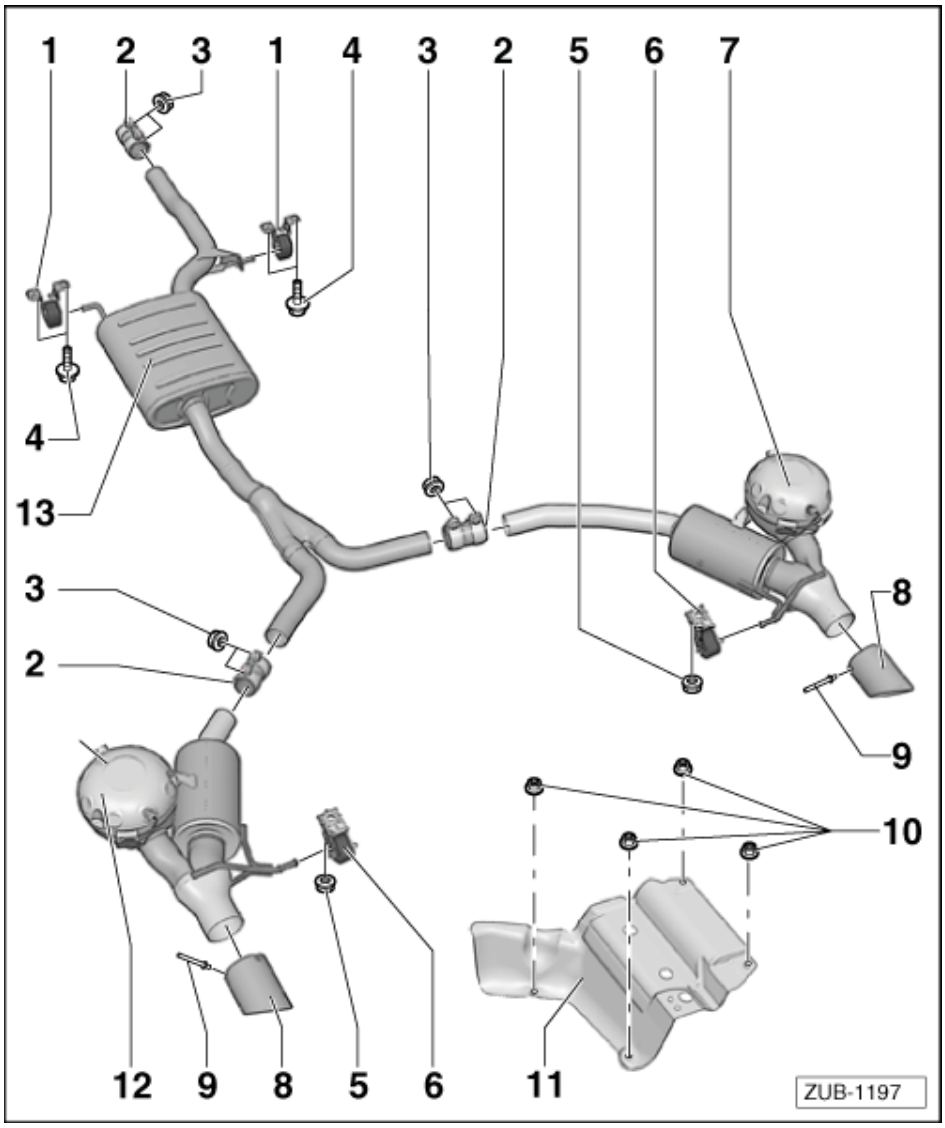

1 - Aufhängung

2 - Klemmhülse
- ❑ vor dem Festziehen Abgasanlage spannungsfrei einrichten ⇒ Rep.-Gr. 26

3 - Mutter
- ❑ 23 Nm

4 - Schraube
- ❑ ersetzen
- ❑ 20 Nm

5 - Mutter
- ❑ ersetzen
- ❑ 20 Nm

6 - Aufhängung

7 - Aktor

8 - Endrohrblende
- ❑ 2x
- ❑ entsprechend der jeweiligen Karosserievariante positionieren

9 - Blindniet
- ❑ 6x

10 - Mutter

11 - Abschirmung
- ❑ entsprechend der jeweiligen Karosserievariante auswählen ⇒ „Teileübersicht“ auf Seite 2
- ❑ an rechter Fahrzeugseite nachrüsten

12 - Aktor

13 - Schalldämpfer
- ❑ ersetzen

3.5 Montage der Abgasanlage - 4-Zylinder TDI

– Rohrschelle -1- lösen und Flex-Rohr -2- abstützen bzw. sichern.

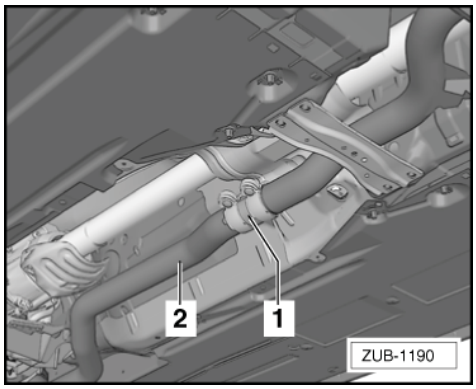

Vorsicht!

Beschädigungsgefahr des Abkoppelelements.

- ***Abkoppelelement nicht mehr als 10° knicken***
- ***Abkoppelelement nicht auf Zug belasten.***
- ***Drahtgeflecht am Abkoppelelement nicht beschädigen.***

– Halter der Auspuffanlage abschrauben und hinteren Teil der Auspuffanlage abnehmen.

– Rohrschelle -1- entsorgen.

CW-Bodenverkleidung -3- ausbauen:

– Muttern -1- abschrauben, Clip -2- abnehmen und CW-Bodenverkleidung -3- abnehmen und entsorgen.

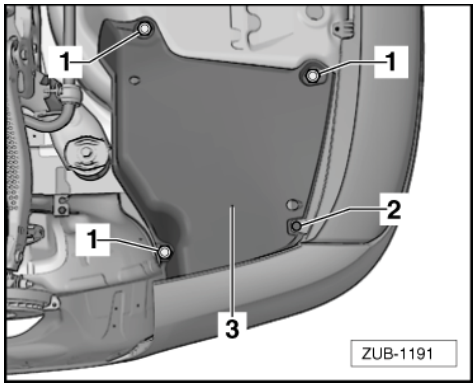

Abschirmblech -2- ausbauen:

– Muttern -1- abschrauben und Abschirmblech -2- der linken Fahrzeugseite -2- abnehmen.

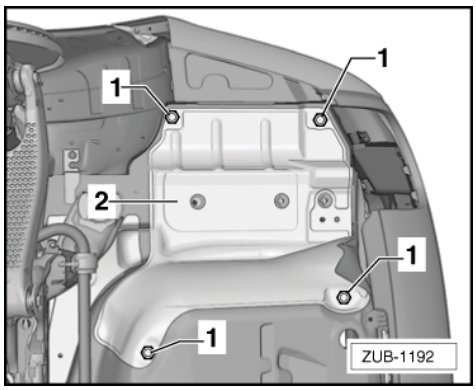

– Tülle -Pfeil- an der linken und rechten Fahrzeugseite ausbauen und entsorgen.

– Vorverlegte Leitungen des Nachrüstsatzes vom Fahrzeuginnenraum aus durch die Bohrungen führen und Leitungstüllen einsetzen.

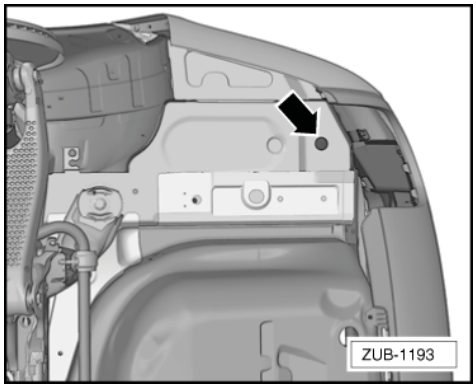

– Abschirmblech rechts entsprechend des Fahrzeugtyps aus Montagesatz auswählen ⇒ Seite 2.
– Abschirmblech links und rechts (aus Montagesatz) montieren, dabei auf Sitz der Leitungen unter und am Rand der Abschirmbleche -Pfeil- achten.
– Stoßfängerunterteil (Diffusor) ausbauen und 2-flutiges Stoßfängerunterteil einbauen ⇒ Rep.-Gr. 63.

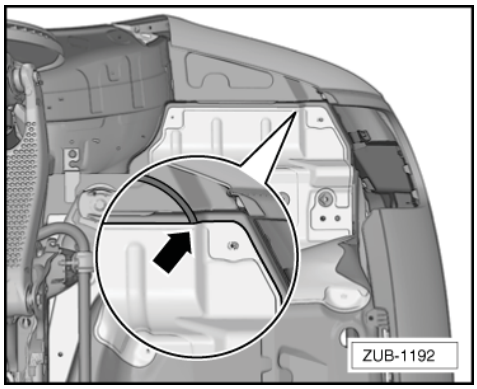

Nur bei Audi A5 Coupe und Audi A5 Cabrio

Benötigte Spezialwerkzeuge, Prüf- und Messgeräte sowie Hilfsmittel

◆ Kettenrohrabschneider -VAS 6254-

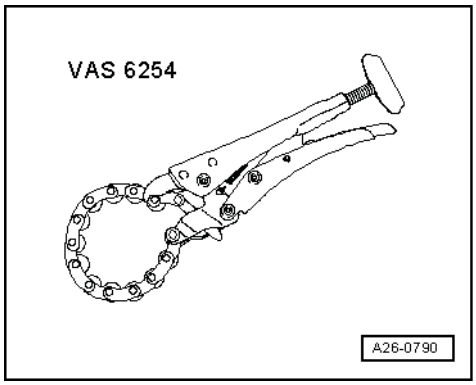

– Mitteltopf mit Kettenrohrabschneider -VAS 6254- rechtwinklig kürzen:

X - 60 mm

Weiter alle Fahrzeuge

– Aufhängungen -1- an Mitteltopf aufstecken - 2x

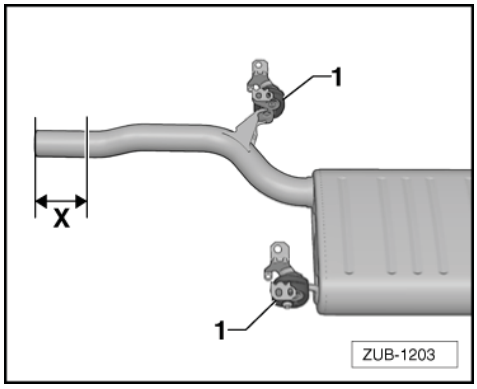

Neue Klemmhülse so einbauen, dass die Schraubenenden nicht über die Unterkante der Klemmhülse hinausragen.

● Die Verschraubung zeigt in Fahrtrichtung nach links.
– Mitteltopf in Einbaulage bringen und Aufhängungen am Fahrzeug verschrauben. Mitteltopf weiter abstützen.

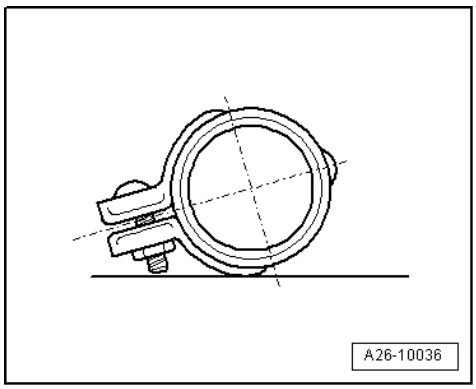

Montage Endrohrblenden

– Körnerpunkt entsprechend der Karosserievariante auswählen und Bohrung ∅ 4,0 mm einbringen.

A - Coupe/Cabrio

B - Limousine/Avant und Sportback ab Modelljahr 2012

C - Sportback bis einschließlich Modelljahr 2011

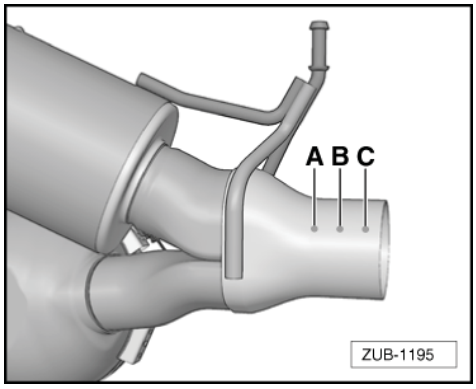

– Einbaulage der Aktoren beachten und Endrohrblenden aufstecken und vernieten ⇒ Abb. „Ausrichtung der Endrohrblenden“ auf Seite 12

Montage Aktoren

– Aufhängungen auf Aktoren aufstecken.

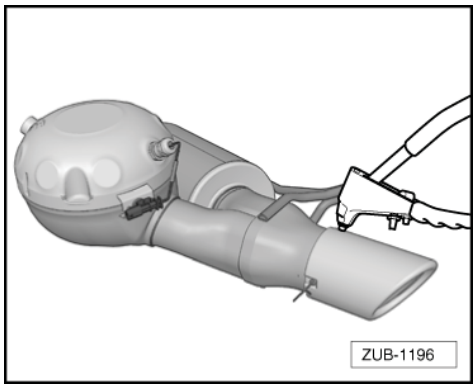

– Aktoren in Einbaulage bringen, Steckverbindungen anstecken, Aufhängungen -1- ansetzen und festziehen.

– Klemmhülsen -2- mittig zum Trennschnitt positionieren.

● Einbaulage: Verschraubungen nach vorn.

– Vor dem Festziehen der Klemmhülsen -2- Abgasanlage spannungsfrei einrichten ⇒ Rep.-Gr. 26 und ⇒ Abb. auf Seite 12.

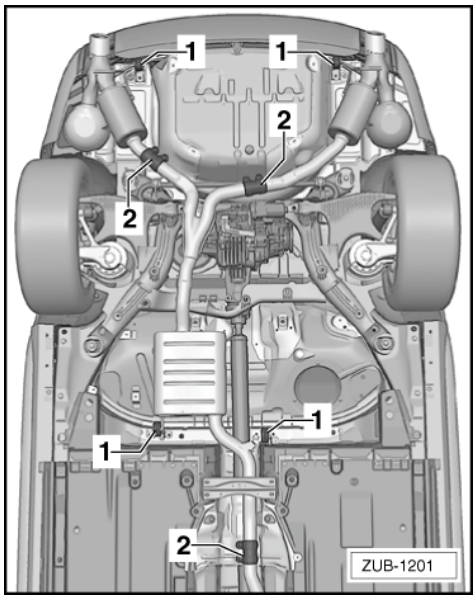

Ausrichtung der Endrohrblenden

Maß -x- links = Maß -x- rechts

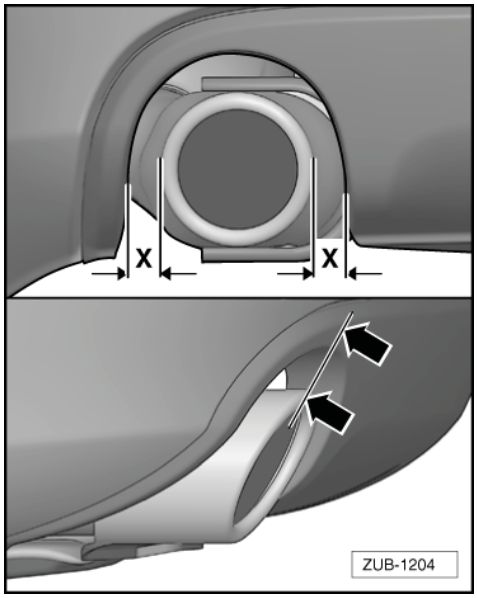

– Klemmhülsen so drehen, dass die Schraubenenden nicht über die Unterkante der Klemmhülse hinausragen.

Anzugsdrehmomente ⇒ **Seite 8**

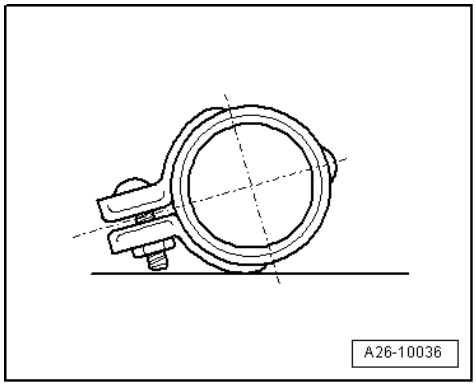

3.6 Montageübersicht Abgasanlage 6-Zylinder TDI

1 - Y-Rohr
- ❑ verbleibt im Fahrzeug

2 - Mutter
- ❑ 23 Nm

3 - Klemmhülse
- ❑ vor dem Festziehen Abgasanlage spannungsfrei einrichten ⇒ Rep.-Gr. 26

4 - Aktor

5 - Endrohrblende
- ❑ 2x
- ❑ entsprechend der jeweiligen Karosserievariante positionieren

6 - Blindniet
- ❑ 6 Stück

7 - Mutter
- ❑ ersetzen
- ❑ 20 Nm

8 - Aufhängung

9 - Aktor

10 - Doppeldüse Sound AGA

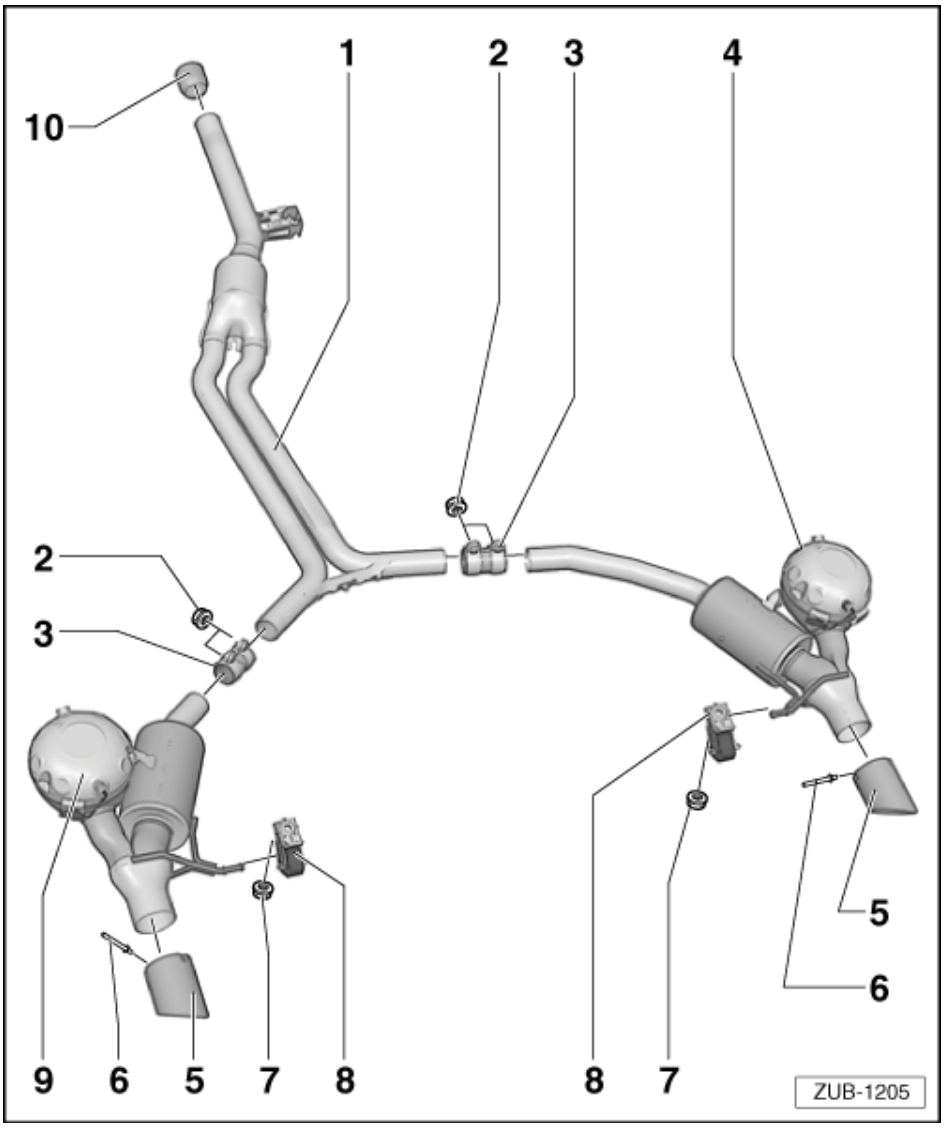

3.7 Montage der Abgasanlage - 6-Zylinder TDI

Benötigte Spezialwerkzeuge, Prüf- und Messgeräte sowie Hilfsmittel

◆ Kettenrohrabschneider -VAS 6254-

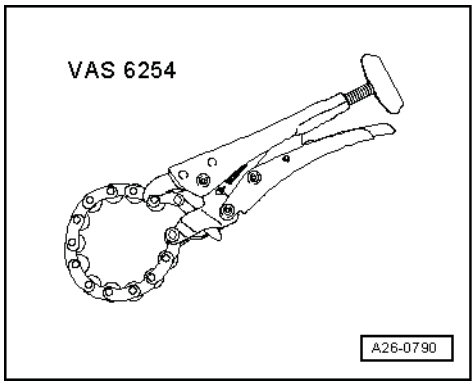

– Abgasrohre an den Trennstellen am mittleren Körnerpunkt -Pfeile- rechtwinklig mit dem Kettenrohrabschneider -VAS 6254- trennen.

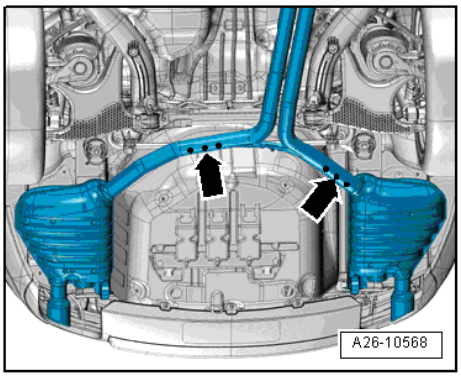

– Klemmhülse -1- vorn lösen und Y-Rohr -3- absenken.
– Doppeldüse -2- an Y-Rohr -3- ansetzen.

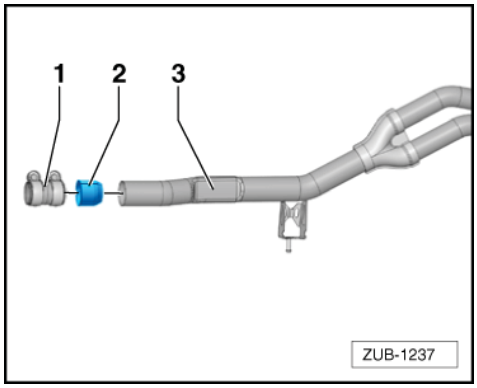

– Kunststoff- oder Holzteil -1- auf der Doppeldüse -2- ansetzen.
– Doppeldüse -2- mit Schonhammer in das Y-Rohr -3- einschlagen. Doppeldüse befindet sich nun in Einbaulage.
– Y-Rohr einbauen.

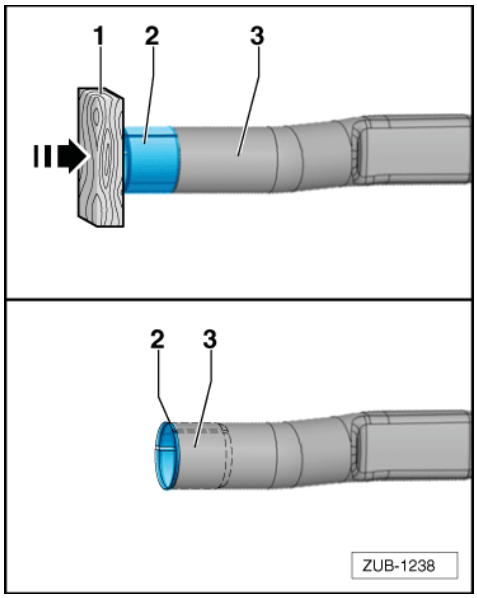

Abschirmbleche -2- ausbauen:

– Muttern -1- abschrauben und Abschirmbleche -2- der linken und rechten Fahrzeugseite -2- abnehmen.

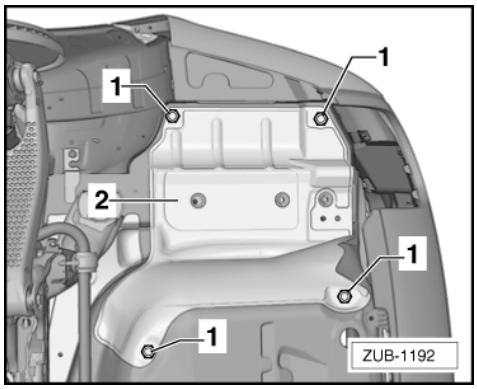

– Tüllen -Pfeil- an der linken und rechten Fahrzeugseite ausbauen und entsorgen.
– Vorverlegte Leitungen des Nachrüstsatzes vom Fahrzeuginnenraum aus durch die Bohrungen führen und Leitungstüllen einsetzen.

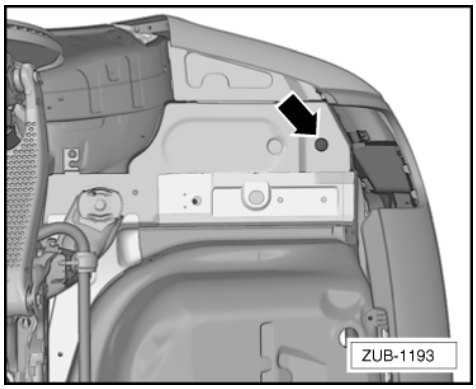

– Abschirmbleche montieren, dabei auf Sitz der Leitungen unter und am Rand der Abschirmbleche -Pfeil- achten.

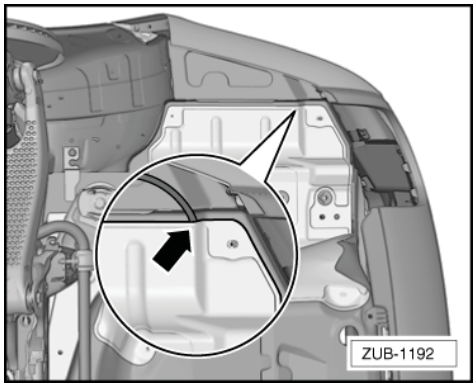

Montage Endrohrblenden

– Körnerpunkt entsprechend der Karosserievariante auswählen und Bohrung ∅ 4,0 mm einbringen.

A - Coupe/Cabrio

B - Limousine/Avant und Sportback ab Modelljahr 2012

C - Sportback bis einschließlich Modelljahr 2011

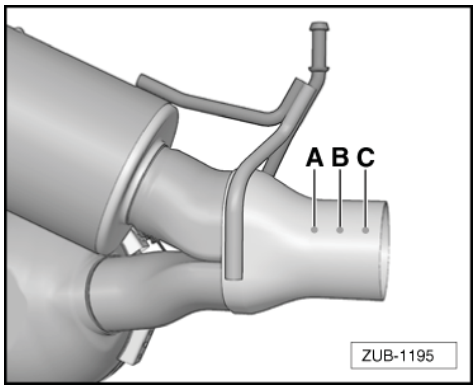

– Einbaulage der Aktoren beachten und Endrohrblenden aufstecken und vernieten ⇒ Abb. „Ausrichtung der Endrohrblenden“ auf Seite 16

Montage Aktoren

– Aufhängungen auf Aktoren aufstecken.

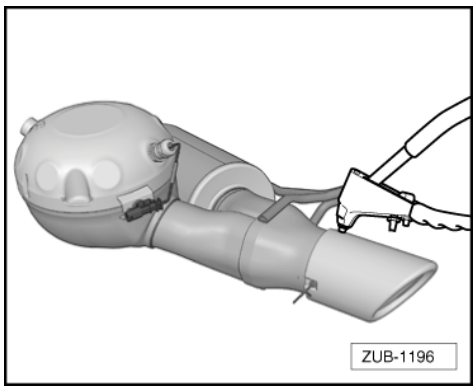

– Aktoren in Einbaulage bringen, Steckverbindungen anstecken, Aufhängungen -1- ansetzen und festziehen.
– Klemmhülsen -2- mittig zum Trennschnitt positionieren.

● Einbaulage: Verschraubungen nach vorn.

– Vor dem Festziehen der Klemmhülsen -2- Abgasanlage spannungsfrei einrichten ⇒ Rep.-Gr. 26 und ⇒ Abb. „Ausrichtung der Endrohrblenden“ auf Seite 16.

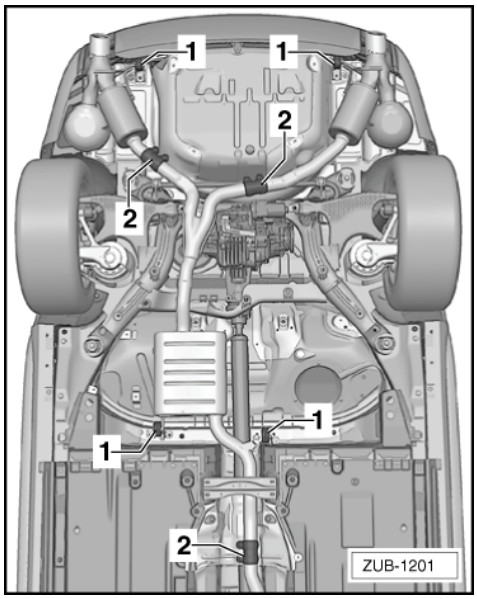

Ausrichtung der Endrohrblenden

Maß -x- links = Maß -x- rechts

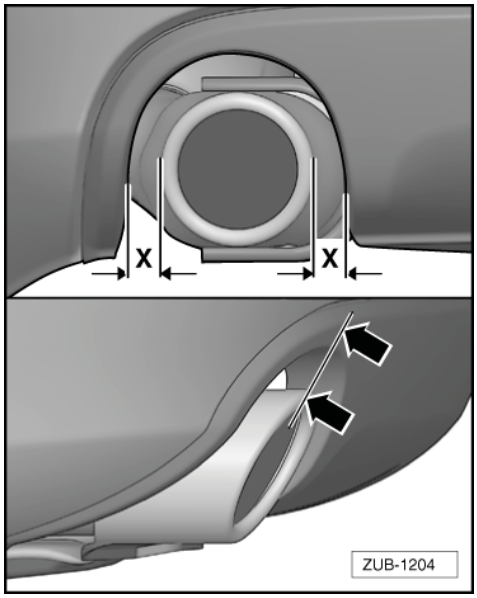

– Klemmhülsen so drehen, dass die Schraubenenden nicht über die Unterkante der Klemmhülse hinausragen.

Anzugsdrehmomente ⇒ Seite 13

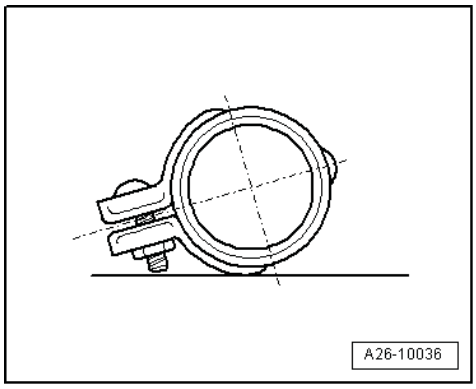

3.8 Finale Arbeiten

– Batterie -A- anklemmen ⇒ Rep.-Gr. 27.
– Funktionskontrolle durchführen.

– Nachrüstleitungssatz mit beiliegenden Kabelbindern gegen Geräusche und Scheuern sichern.
– Alle ausgebauten Bauteile wieder einbauen.
– Bei Bedarf die Endrohrblenden von innen mit Farbe schwarz matt einfärben.

Hinweis

Die AUDI Original Austauschabgasanlage verfügt über eine ECE-Typengenehmigung (E24 031446). Somit sind weder zusätzliche Dokumente mitzuführen, noch Eintragungen in dem Fahrzeugschein vorzunehmen.