- Für den sicheren liegenden Transport von zwei Fahrrädern
- Geeignet für alle Rahmenarten inkl. Oversize und Y-Rahmen
- Bequemes Beladen in Griffhöhe
- Senkt den Fahrzeugschwerpunkt und den Luftwiderstand
- Fahrräder können am Fahrzeug abgeschlossen werden
- Inkl. Wandhalterung zur einfachen Einlagerung von Träger inkl. Fahrräder
- Passend für alle gängigen Trägersysteme und Fahrzeuge

Bedienungsanleitung Dachlift

Inhaltsverzeichnis

1. Teileliste 2
2. Der Grundträger 4
3. Vorbereitung des Trägers für die Montage 4
4. Montage-Anleitung 5
5. Hochliften des Trägers 19
6. Absenken der Trägereinheit 10
7. Beladen der Fahrräder 11
8. Abnehmen und Aufbewahren der beladenen Trägereinheit 12
9. Sicherheitshinweise 12

Die Trageeinheit kann in den Führungsschienen (3+4) nach vorne und nach hinten verschoben werden.

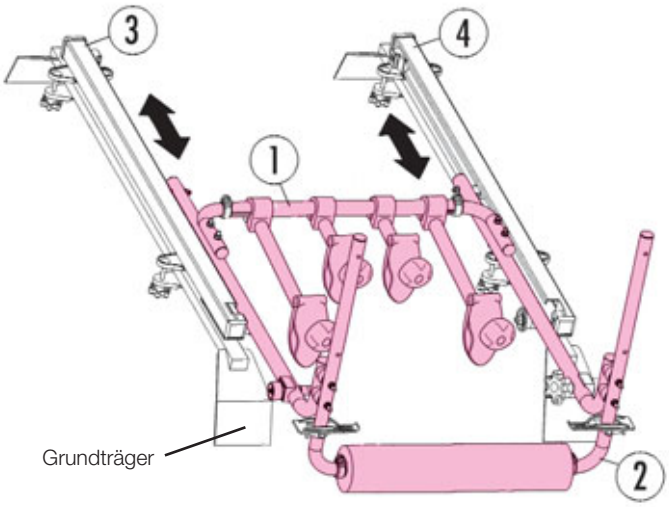

Teileliste Dachlift-Fahrradträger

Teil Nr.:	Abbildung	An-zahl	Bezeichnung	Funktion/Verwendung
1 1a) 1b) 1c) 1d) 1e) 1f)	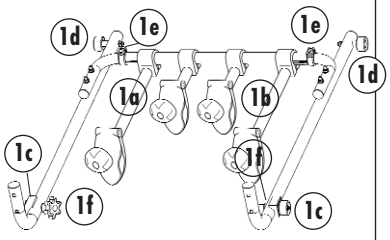	1 2 2 2 2 2 2	**Basiseinheit** Fahrrad-Haltearm 290 mm, 1x abschließbar Fahrrad-Haltearm 100 mm Führungsrolle vorn Führungsrolle hinten Schellen Handrad	 Befestigung äußeres Rad (vormontiert an Basiseinheit) Befestigung inneres Rad (vormontiert an Basiseinheit) Führung Basiseinheit in Führungsschienen (vormontiert) Führung Basiseinheit in Führungsschienen (vormontiert) Breiteneinstellung Sicherung der Basiseinheit in Führungsschienen, vormontiert an Basiseinheit
2 2a) 2b) 2c)	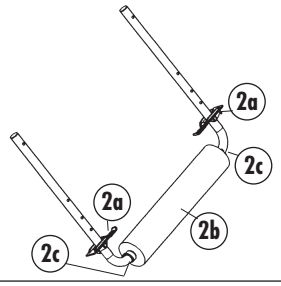	1 2 1 2	**Fahrrad-Tragebügel** Sicherungsklammer Schaumstoff-Profil Schellen	Aufnahme Fahrräder (Montage an Basiseinheit) Zusatzsicherung für Trageeinheit (vormontiert an Basiseinheit) mit „L“ und „R“ gekennzeichnet Polsterung an Fahrzeugseite (vormontiert an Fahrrad-Tragebügel) Breiteneinstellung

Basiseinheit + Fahrrad-Tragebügel = Trageeinheit

Teil Nr.:	Abbildung	An-zahl	Bezeichnung	Funktion/Verwendung
3 3a) 3b) 3c)	Die Stützrolle (3a) liegt rechts 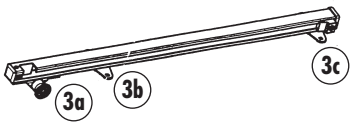	1 2 1 1	**Führungsschiene links** Stützrolle Grundplatte vorne Grundplatte hinten	Führung Trageeinheit / Montage auf Grundträger Führung der ausgezogenen Trageeinheit (vormontiert an Führungsschiene) Auflage auf Grundträger (vormontiert an Führungsschiene) Auflage auf Grundträger (vormontiert an Führungsschiene)
4 4a) 4b) 4c)	Die Stützrolle (4a) liegt links 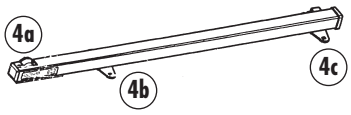	1 2 1 1	**Führungsschiene rechts** Stützrolle Grundplatte vorne Grundplatte hinten	Führung Trageeinheit / Montage auf Grundträger Führung der ausgezogenen Trageeinheit (vormontiert an Führungsschiene) Auflage auf Grundträger (vormontiert an Führungsschiene) Auflage auf Grundträger (vormontiert an Führungsschiene)

Teileliste Dachlift-Fahrradträger

Teil Nr.:	Abbildung	An-zahl	Bezeichnung	Funktion/Verwendung
5		4	Fahrrad-Profilschiene 750 mm	Aufnahme der Fahrräder, Montage an Fahrrad-Tragebügel
6		4	Schutzkappe für Fahrrad-Profilschiene	Kantenschutz für Profilschiene, Montage an Fahrrad-Profilschiene
7		8	Unterlegscheibe, 6,5 mm, klein	Montage Fahrrad-Profilschiene an Trageeinheit (4x) Montage Fahrrad-Tragebügel an Basiseinheit (4x)
8		20	Unterlegscheibe, 6,5 mm, groß	Verbindung Fahrrad-Profilschienen (8x) Montage Fahrrad-Profilschiene an Trageeinheit (4x) Montage Führungsschienen auf Grundträger (8x)
9		4	Schraube M6 x 16 mm	Verbindung Fahrrad-Profilschienen
10		4	Schraube M6 x 35 mm	Montage Fahrrad-Profilschiene an Trageeinheit
11		8	Schloßschraube M6 x 50 mm	Montage Führungsschiene auf Grundträger mit Barrenhöhe bis 35 mm
12		12	Schloßschraube M6 x 70 mm	Montage Fahrrad-Tragebügel an Basiseinheit (4x) Montage Führungsschiene auf Grundträge mit Barrenhöhe größer als 35 mm (8x)
13		12	Hutmutter M6 (Alle M6 Hutmuttern müssen mit 5NM angezogen werden.)	Schraubverbindungen (außer bei Führungsschiene)
14		4	Befestigungsplatte	Montage an Unterseite Grundträger
15		8	Schutzprofil für Befestigungplatte und Grundplatte	Montage an Befestigungsplatte und Grundplatte
16		8	Rändelmutter M6	Befestigung Führungsschiene auf Grundträger
17		8	Abstandhalter	Montage zwischen Fahrrad-Tragebügel und Basiseinheit
18		8	Fahrrad-Sicherungsgurt, 330 mm	Sicherung Fahrräder auf Profilschienen Montage an Fahrradfelgen und Profilschiene
19		2	Haken	Aufhängung Trageeinheit
20a) 20b) 20c)		4 4 4	Dübel, 6 mm Schraube M6 x 45 mm Unterlegscheibe 6,5 mm	Befestigung Haken (19)
21		1	Fahrrad-Sicherungsgurt, 5 mt	Sicherung Fahrräder auf Profilschienen Montage an Fahrradfelgen und Profilschiene
22		1	Doppelmaulschlüssel, 10/13 mm	Für alle Schraubverbindungen am Fahrradträger (Schlüsselweite 10 mm)
23		1	Inbus-Schlüssel, 5 mm	Für Einstellung der Auschlagpuffern

Unitec Dachlift-Fahrradträger „TOP NR. 1“
Allgemeine Vorab-Informationen

I. Der Grundträger – Voraussetzung für die einwandfreie Funktion des Dachlift-Fahrradträgers

Zunächst muß der Grundträger auf das Fahrzeugdach montiert werden.

Unbedingt Beachten!
Beide Tragebarren müssen **parallel zueinander** und im **gleichen Abstand** montiert werden.

Bei vielen Fahrzeugen sind die Montagepunkte vom Fahrzeughersteller durch Markierungen fest vorgegeben.
Bei Fahrzeugen z.B. mit Regenrinne oder Dachreling sind keine fixen Punkte vom Hersteller vorgesehen. Hier soll der **Barrenabstand mind. 70 cm jedoch max. 87 cm** betragen.

Hinweis: Benutzen Sie ein Metermaß um die Barrenabstände kontrollieren.

WICHTIG! Tragebarren parallel in gleichen Abstand montieren.

Abstand mindestens 70 cm maximal 87 cm

II. Vorbereitung des Trägers für die Montage – Trennung der Basiseinheit (1) von den Führungsschienen (3+4)

Bei Lieferung ist die Basiseinheit (1) zum Schutz der Führungsrollen (1c+1d) in die Führungsschienen eingeschoben. Vor der Montage auf das Fahrzeug müssen Basiseinheit und Führungsschienen getrennt werden.

1. Handrad (1f) links und rechts lösen (nicht vollständig abdrehen!)
2. Führungsschienen (3+4) nach hinten drücken, bis vordere Führungsrolle (1c) in der Öffnung der Schiene anschlägt und durch die Öffnung nach oben aushängen.
3. Führungsschiene (3+4) weiter nach hinten drücken, bis hintere Führungsrolle (1d) in der Öffnung der Schiene anschlägt und Basiseinheit durch die Öffnung nach oben aushängen.

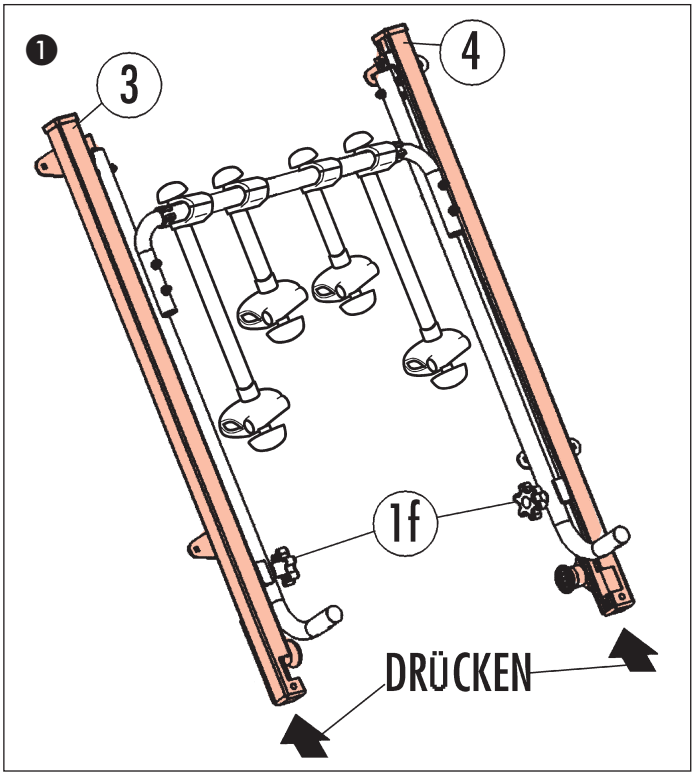

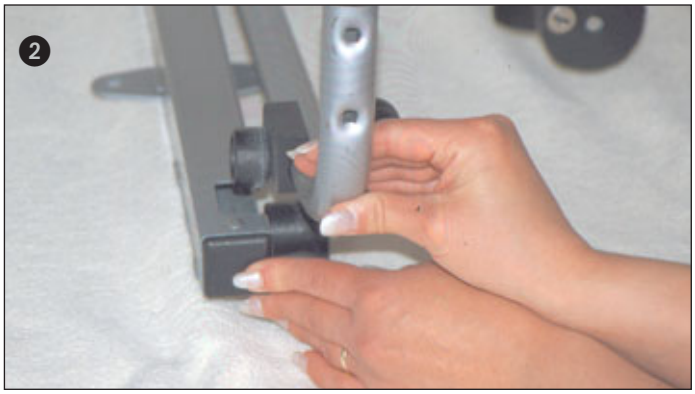

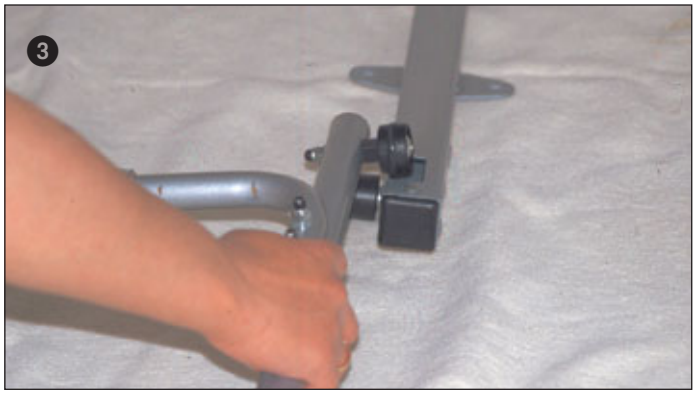

Nun sind Basiseinheit und Führungsschienen voneinander getrennt.

Vor Ihnen liegen die Teile:

Führungsschiene links (3) (Stützrolle (3a) liegt rechts)

Führungsschiene rechts (4) (Stützrolle (4a) liegt links)

Basiseinheit (1)

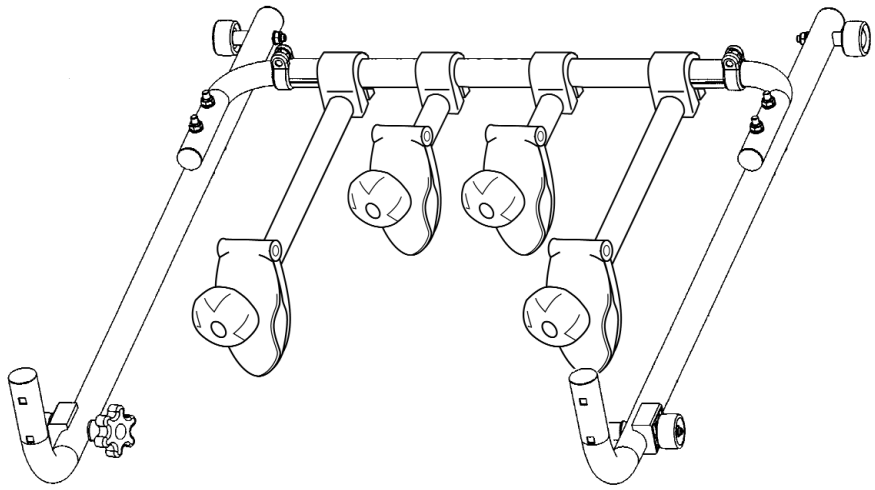

III. Vormontage des Fahrrad-Tragebügels (2) an die Basiseinheit (1)

1. Vor der Montage Schellen (2c) am Fahrrad-Tragebügel lösen (nicht vollständig abdrehen). Zur Anpassung der Breite des Fahrrad-Tragebügels (2) an die Breite der Basiseinheit (1) die Rundrohre links und rechts aus dem Übewurfrohr ziehen bzw. einschieben.
2. Schloßschraube (12) an der Innenseite der Basiseinheit durch die Bohrungen stecken
3. An Außenseite Abstandhalter (17) und Fahrrad-Tragebügel durch innere Bohrungen aufstecken.
4. Auf der Gegenseite Unterlegscheibe (7) aufstecken und Hutmutter (13) aufschrauben.

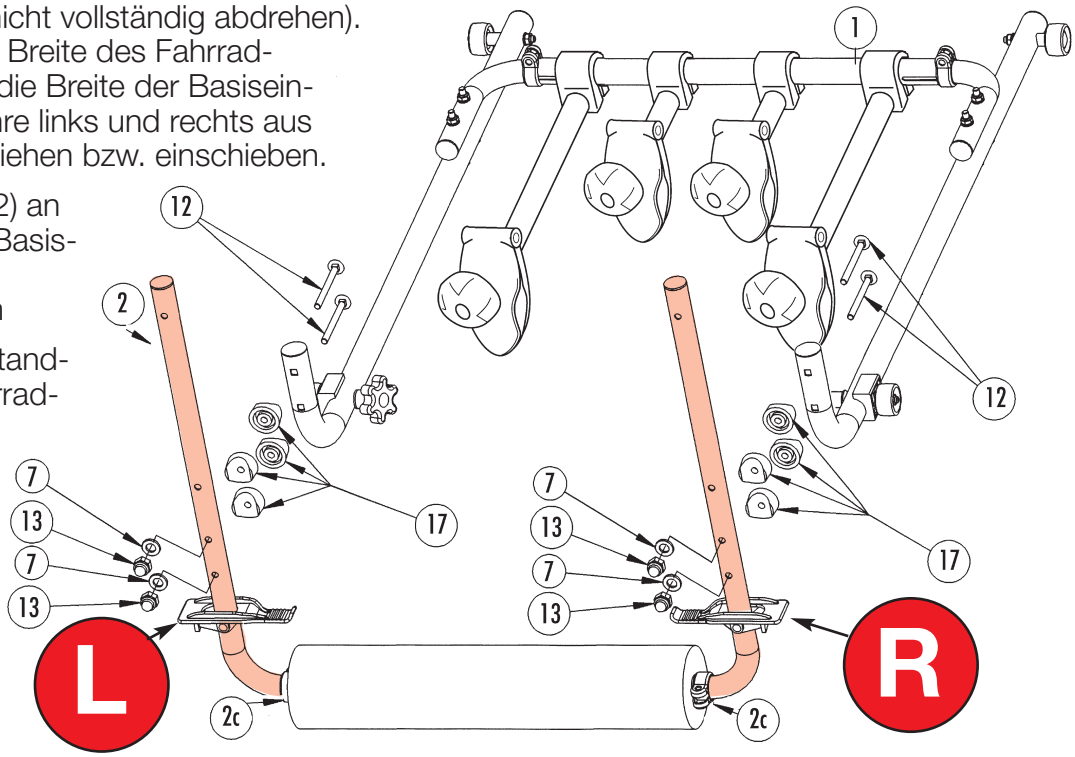

UNBEDINGT BEACHTEN!

Rechte Sicherungsklammer – rechts
Linke Sicherungsklammer – links

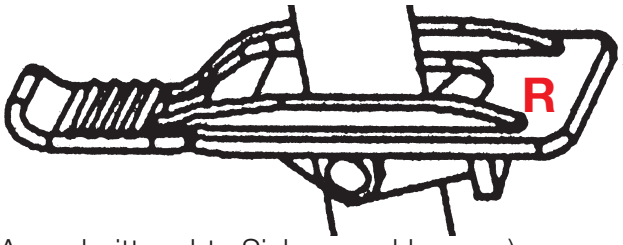

(Ausschnitt rechte Sicherungsklammer)

Vor Ihnen liegt die Trageeinheit

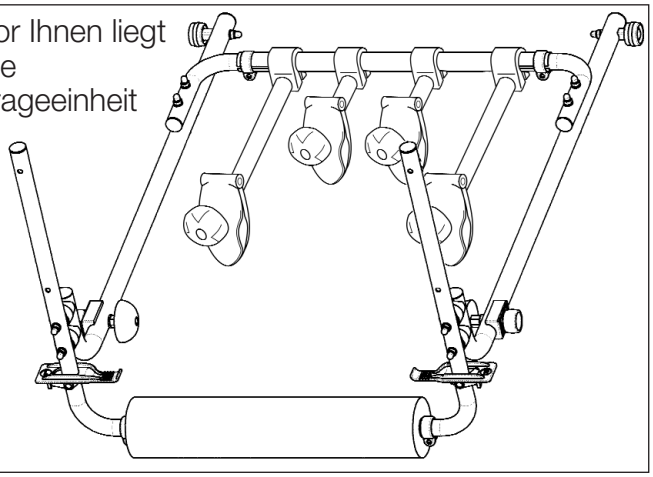

IV. Montage der Führungsschienen (3+4) auf den Grundträger

Beide Tragebarren des Grundträgers sind ausgerichtet, d. h. parallel in gleichen Abstand. Empfehlenswert ist, daß der Dachlift auf der Beifahrerseite abgesenkt wird **(SICHERHEIT IM STRASSENVERKEHR)**. Deshalb erfolgt die Montage der Führungsschienen von der Beifahrerseite aus.

1. Schutzprofile (15) auf Grundplatte der Führungsschiene (3b+c/4b+c) und Befestigungsplatte (14) aufdrücken.

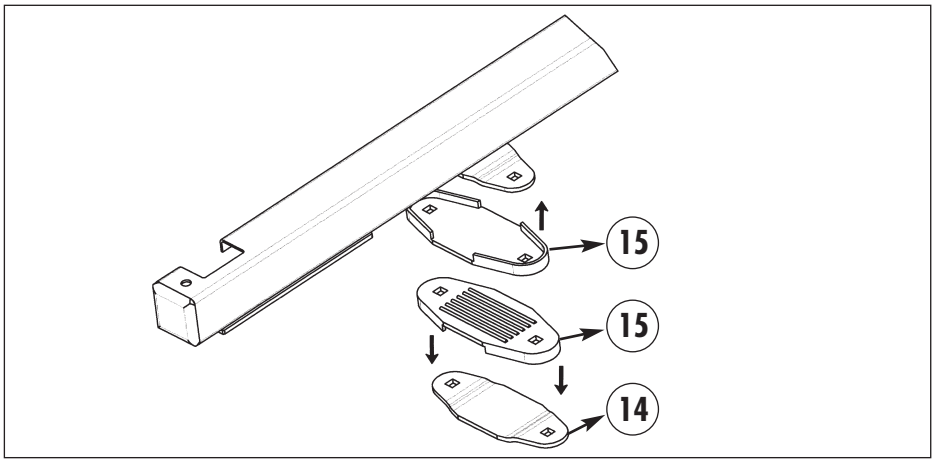

2. Führungsschiene (3+4) mit der Öffnung nach vorne auf den Tragebarren auflegen.

   WICHTIG!
   Die Stützrolle (3a+4a) muß mindestens auf Höhe der Dachkante (nicht weiter innen) liegen.

3. Schloßschraube (11) – bei Grundträgern mit Barrenhöhe größer als 35 mm Schloßschrauben (12) verwenden – von oben in Bohrung der Grundplatten (3b+c/4b+c) stecken, von unten Befestigungsplatte (14) mit Gummiprofil nach oben und Unterlegscheibe (8) aufstecken. Rändelmutter (16) aufschrauben. Vordere Befestigungsplatten fest aufschrauben. Hintere Befestigungsplatten nur locker anschrauben.

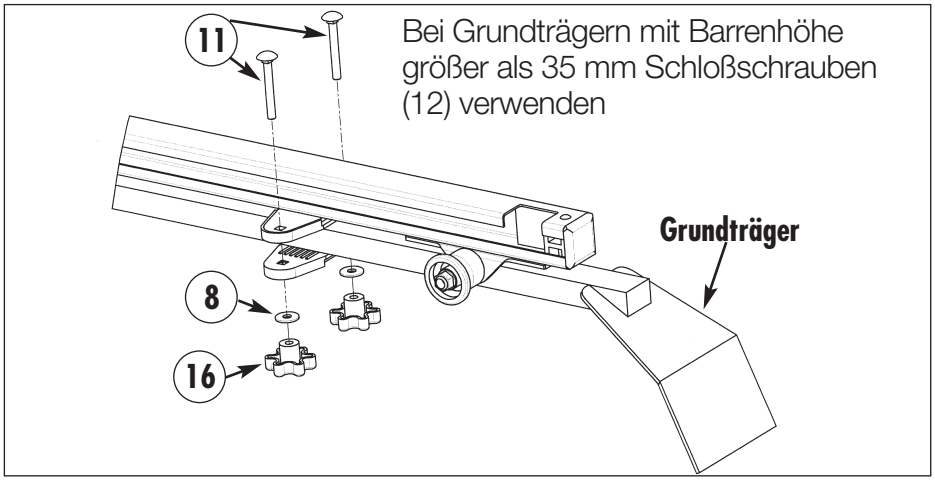

HINWEIS: Die hinteren Befestigungsplatten werden nur locker angeschraubt, damit sich die Führungsschienen beim Einschieben der Trageeinheit ausrichten können.

TIP: Zur Erleichterung der Befestigung der Führungsschienen auf dem Grundträger die Befestigungsplatten an einer Seite vormontieren.

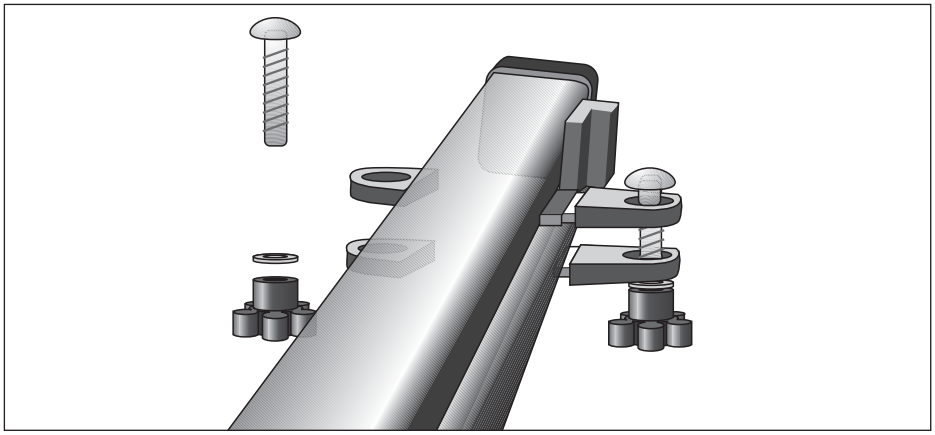

V. Breitenanpassung der Trageeinheit an Breite der Führungsschienen.

Die Führungsschienen sind auf den Grundträger montiert.

1. Schellenschrauben (1e+2c) an Trageeinheit lösen (nicht vollständig abschrauben). Die eingesteckten Rundrohre lassen sich verschieben.
   ACHTUNG!
   Mindest-Einstecktiefe beträgt 65 mm. Bei Erreichen der maximalen Breite erscheint eine Markierung.

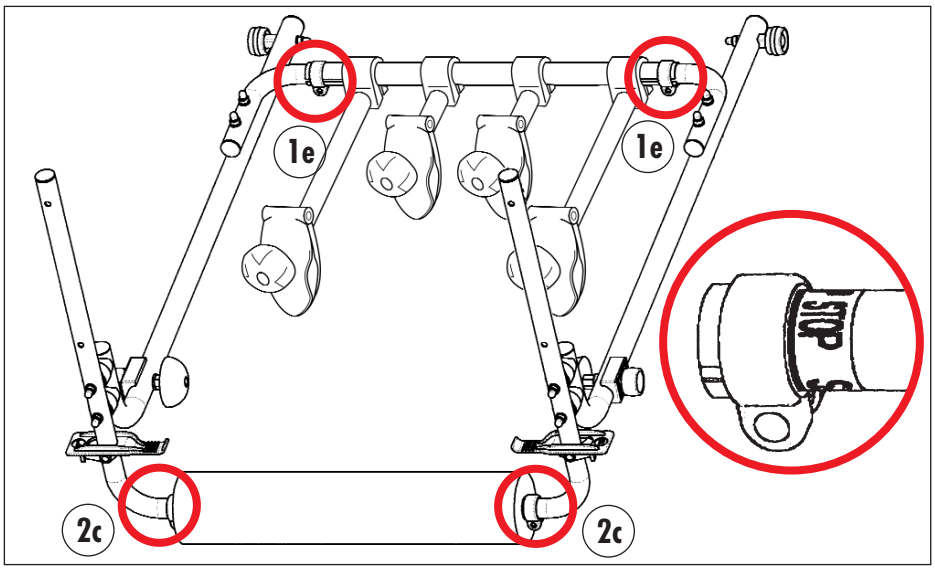

2. Hintere Führungsrolle (1d) der Trageeinheit auf einer Seite in die Öffnung der Führungsschiene einhängen, andere Seite so lange verschieben bis die Führungsrolle (1d) in die Öffnung der Führungsschiene paßt und ebenfalls einhängen.

3. Trageeinheit vorsichtig mit Schaumstoff-Profil (2b) an die Fahrzeugseite anlehnen und überprüfen, daß das Überwurf-Rohr mittig zwischen linker und rechter Seite positioniert ist, gegebenenfalls mittig verschieben. Nochmals prüfen, daß die maximale Breite nicht überschritten ist (Markierung beachten).
4. Schellenschrauben (1e) an Trageeinheit festdrehen.
5. Trageeinheit, wie in Punkt VIII. beschrieben, hochliften und Breite des Fahrrad-Tragebügels so einstellen, daß die vorderen Führungsrollen (1c) in die Öffnungen der Führungsschienen passen. Danach Schellenschrauben (2c) festdrehen und Trage einheit, wie in Punkt IX. beschrieben wieder an die Fahrzeugseite absenken.

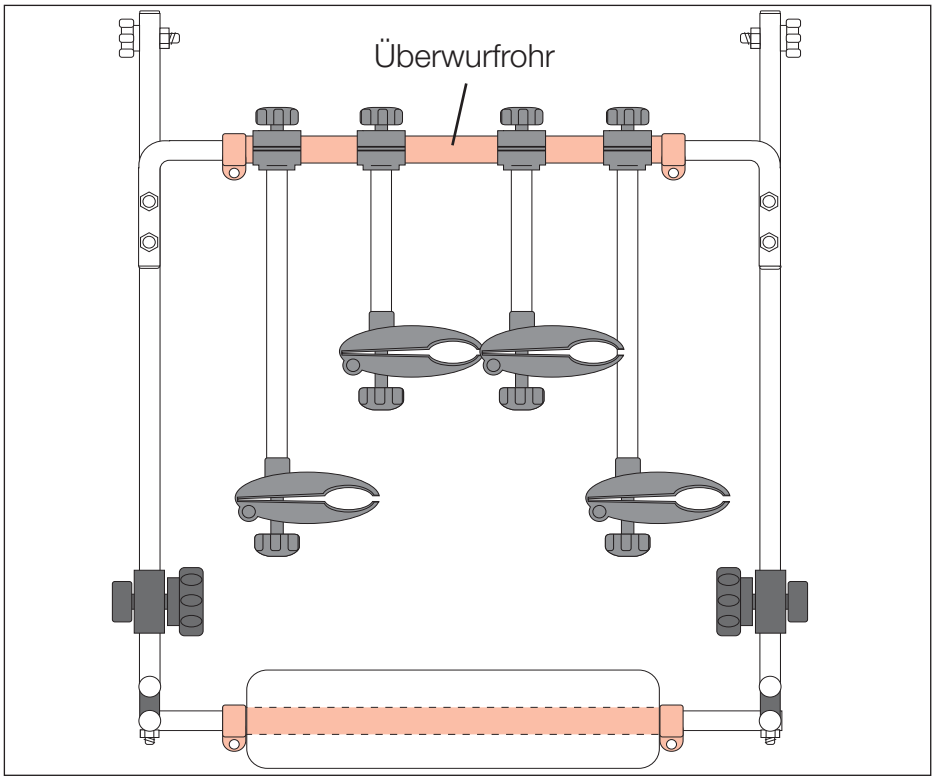

VI. Zusammenstecken der Profilschienen (5)

1. Jeweils 2 Profilschienen (5) in der Mitte zusammenlegen.
2. Schraube (9) zuerst durch Unterlegscheibe (8), dann an der Innenseite der Profilschiene durch die Lochung stecken.
3. An Außenseite Unterlegscheibe (8) aufsetzen und Hutmutter (13) aufschrauben.
4. Schutzkappen (6) auf beide Enden stecken.

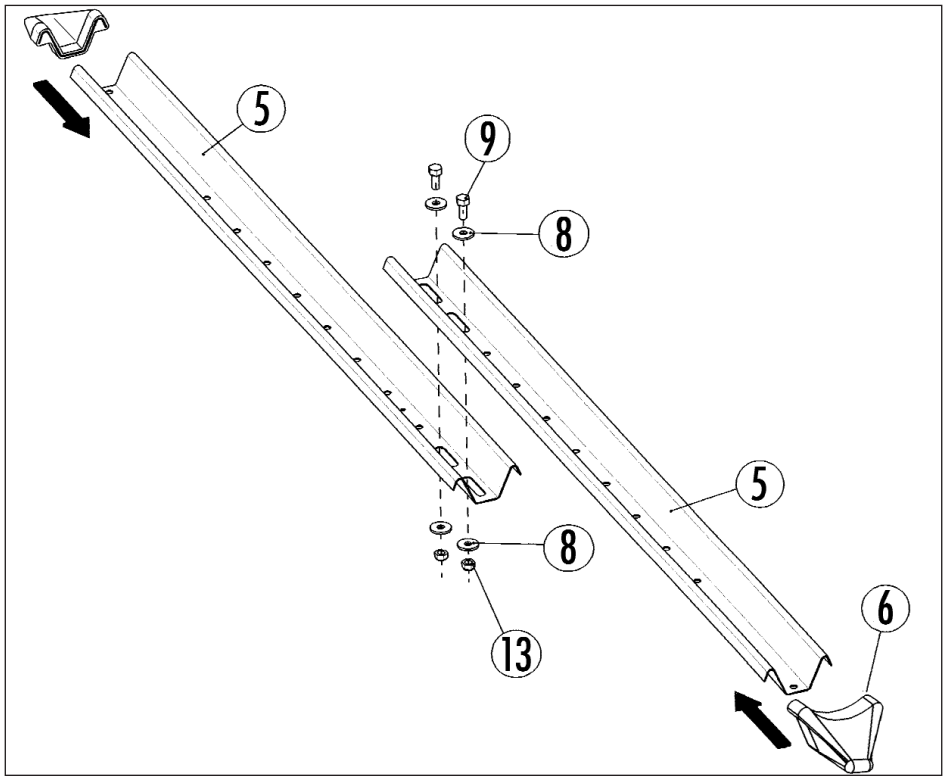

VII. Montage Profilschiene (5) auf Trageeinheit

Die Trageeinheit ist in der Breite angepaßt und in die Führungsschienen (3+4) eingehängt.

Jetzige Position:
Trageeinheit an Fahrzeugseite angelehnt.

1. Profilschiene (5) an Oberseite des Fahrrad-Tragebügels anhalten.
2. Schraube (10) zuerst durch Unterlegscheibe (8), dann von oben nach unten durch Bohrung des Fahrrad-Tragebügels stecken.
3. Auf Unterseite Unterlegscheibe (7) aufsetzen und Hutmutter (13) aufschrauben.

HINWEIS:
Beachten SIe , daß der Überstand der Profilschiene links und rechts gleich ist.

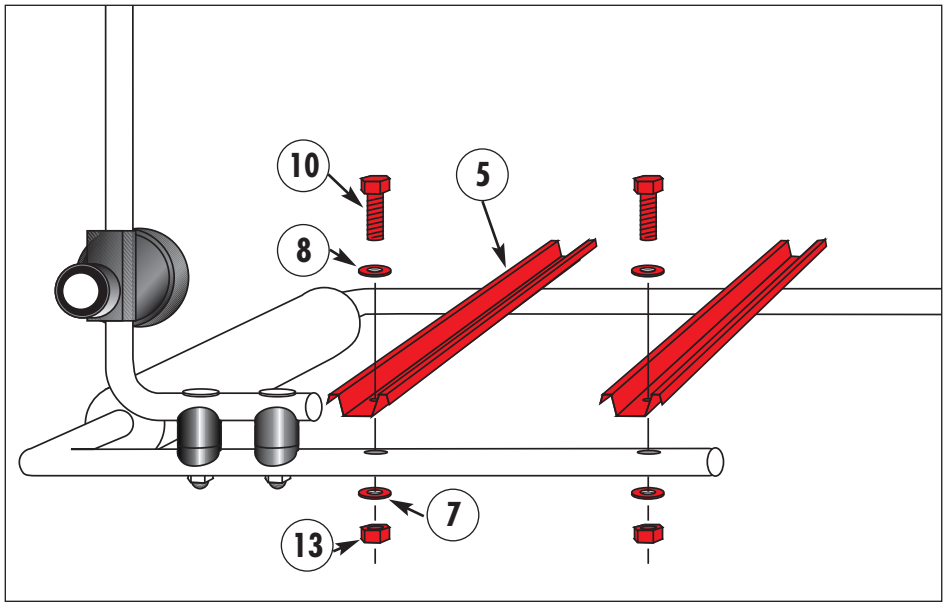

VIII. Hochliften der Trageeinheit auf das Fahrzeugdach

Die Profilschienen sind montiert. Die komplette Trageeinheit kann nun auf das Fahrzeugdach geliftet werden.

1. Trageeinheit links und rechts neben Schaumstoffprofil (2b) greifen und nach oben ziehen.

2. Bei Erreichen der waagrechten Position Trageeinheit nach hinten drücken, bis vordere Führungsrollen (1c) an die Führungsschienen (3+4) anschlagen.

3. Trageeinheit vorne leicht anheben und vordere Führungsrollen in Öffnung der Führungs-schienen absenken.

4. Trageeinheit weiter nach hinten drücken, bis Sicherungsklammern (2a) selbständig in Öffnung der Führungsschienen einrasten. Handrad (1f) links und rechts festdrehen.

5. Nachdem die Trageeinheit in die Schienen ein-geschoben wurde muß der Anschlagpunkt auf der Gegenseite exakt eingestellt werden.

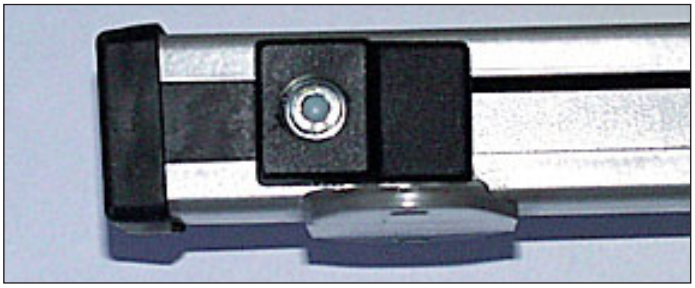

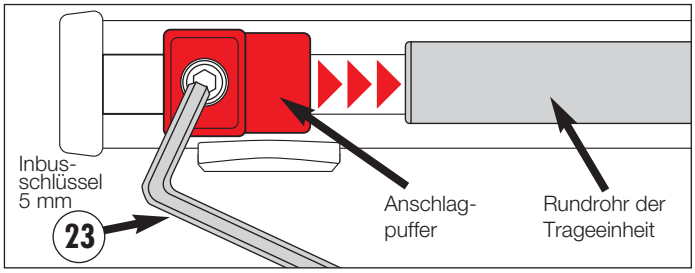

Inbusschrauben (5 mm) an den Anschlagpuffern lösen (nicht vollständig abschrauben).
Die Anschlagpuffer können nun verschoben werden.

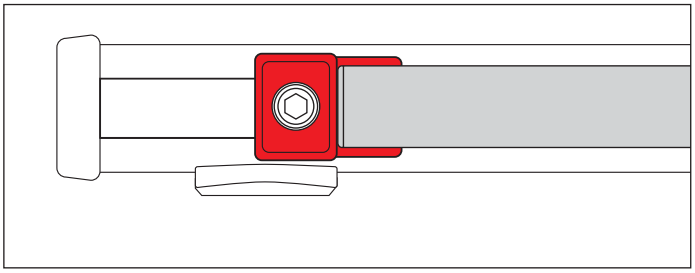

Richtige Einstellung: Die Rundrohre der Trage-einheit müssen bündig an den Anschlagpuffern anschlagen. Nach korrekter Einstellung Inbus-schraube wieder festdrehen.

Nur nach Erstmontage:

6. In Punkt IV.3. wurden die hinteren Befestigungsplatten (14) nur locker angeschraubt (für Ausrichtung der Führungsschienen).
   Jetzt können die hinteren Befestigungsplatten festgeschraubt werden.

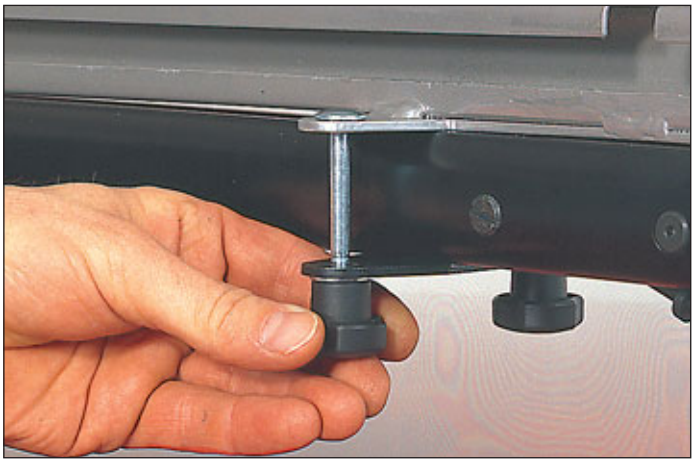

HINWEIS

1. Falls keine Fahrräder geladen sind, vor dem Hochliften der Trageeinheit beide Fahrrad-Haltearme (1a+1b) senkrecht stellen und Handräder festdrehen. So können die Haltearme das Fahrzeugdach und die Seitenscheiben nicht berühren.
2. Falls Fahrräder geladen sind, vor dem Hochliften der Trageeinheit beide Fahrräder mit den Fahrrad-Sicherungsgurten (18) an den Fahrradfelgen sichern!

IX. Absenken der Trageeinheit vom Fahrzeugdach an die Fahrzeugseite

1. Handrad (1f) links und rechts lösen (nicht vollständig abdrehen!). Trageeinheit links und rechts neben Schaumstoff-Profil (2b) greifen und Sicherungsklammern (2a) mit dem Daumen nach unten drücken.

2. Trageeinheit nach vorne ziehen, bis vordere Führungsrollen (1c) in der Führungsschiene anschlagen.
   Vordere Führungsrollen (1c) durch leichtes Anheben der Trageeinheit aus den Öffnungen der Führungsschiene heben, weiter nach vorne ziehen und vor den Führungsschienen ablegen.

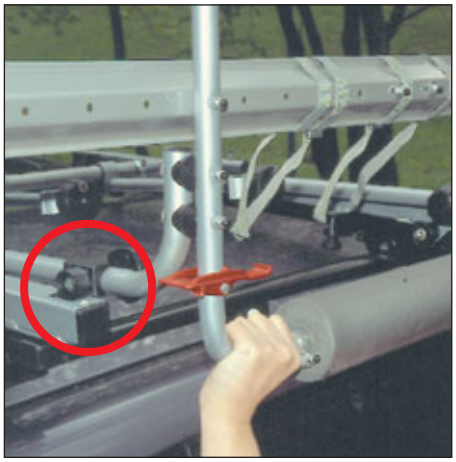

3. Trageeinheit weiter nach vorne ziehen, bis hintere Führungsrollen (1d) in der Führungsschiene anschlagen und langsam absenken, bis Schaumstoff-Profil (2b) an Fahrzeugseite anliegt.

HINWEIS:
Schaumstoff-Profil vor jedem Anlegen auf Sauberkeit prüfen.

X. Beladen der Fahrräder

1. Beim Beladen von 2 Rädern: Vor dem Beladen des inneren Fahrrades den Lenker drehen. Beladung mit Lenker nach rechts, Lenker des Fahrrades nach rechts drehen. Beladung mit Lenker nach links, Lenker des Fahrrades nach links drehen.
   Der Fahrradlenker darf das Fahrzeugdach nicht berühren! Inbusschlüssel 6 mm liegt bei.

2. Trageeinheit, wie in Punkt IX. beschrieben, an die Fahrzeugseite absenken, Handrad am Fahrzeughaltearm lösen (nicht vollständig abschrauben!) und Fahrrad in die Profilschiene (5) stellen. Die Rahmenklammer am Fahrrad-Haltearm (1a+1b) muß um das Rahmenrohr des Fahrrades greifen. Die Flucht des Fahrrad-Haltearmes soll gerade zur Trageeinheit verlaufen.

ACHTUNG! Beim Beladen von 2 Fahrrädern:
Die langen Haltearme zwischen dem Rahmen des ersten Fahrrades waagerecht stellen!
Pedalstellung des ersten Fahrrades beachten (Pedale zwischen Rahmen des 2. Fahrrades).

3. Je zwei Fahrrad-Sicherungsgurte (18) um Radfelge und Profilschiene legen und festzurren.
4. Beide Fahrräder mit Sicherungsgurt (21) sichern.
5. Dachlift wie in Punkt VIII. hochliften und Sicherungsschrauben (1f) festziehen.

WICHTIGE HINWEISE!
1. Wird nur ein Fahrrad transportiert, die äußere Profilschiene benutzen.
2. Bei niedrigen Grundträgern muß gegebenenfalls auch bei dem äußeren Fahrrad der Lenker leicht gedreht werden.
3. Beachten Sie, daß sich die Fahrräder nicht gegenseitig berühren! Gegebenenfalls müssen entsrechende Einstellungen (z.B. Sattel) vorgenommen werden.
4. Aufbauten am Fahrrad (z.B. Kindersitz) vor dem Beladen demontieren.

Die Felgensicherungsbänder müssen möglichst außen angebracht werden

XI. Abnehmen und Aufbewahren der beladenen Trageeinheit

Die Trageeinheit kann mit montierten Fahrrädern vom Fahrzeug abgenommen werden.

Die Trageeinheit wie in Punkt IX. beschrieben an die Fahrzeugseite absenken und mit Hilfsperson aus Öffnungen in den Führungsschienen heben.

Mit beiliegenden Schraubhaken 6mm und Dübeln 6 mm kann die beladene Trageeinheit an geeigneter Stelle (Keller- oder Garagenwand) platzsparend aufgehängt werden.

Sicherheitshinweise

1. Verschraubungen regelmäßig vor Fahrtantritt kontrollieren.
2. Nach 10 km Fahrt und dann in regelmäßigen Abständen Befestigungen des Trägers und der Fahrräder überprüfen.
3. Fahrweise und Geschwindigkeit dem Transport anpassen. Da sich das fahrdynamische Verhalten bei Fahrzeugen mit beladenem Dachträger stark verändert müssen wir empfehlen, die maximale Höchstgeschwindigkeit von 130 km/h nicht zu überschreiten. Für Schäden, die in Extremsituationen wegen überhöhter Geschwindigkeit auftreten, kann keine Haftung übernommen werden.
4. Leerfahrten vermeiden!
   Wenn keine Fahrräder transportiert werden, Träger demontieren.
5. Laut STVO ist der Fahrer für die ausreichende Sicherung der Ladung verantwortlich.
6. Eigengewicht des Fahrradträgers: 12 kg; maximale Beladung mit zwei Fahrrädern (je 15 kg).
7. Beachten Sie unbedingt die Tragfähigkeit des Grundträgers. Tragkraft=Fahrradträger+Fahrräder
8. Die Angaben des Fahrzeugherstellers über die zulässige Dachlast sind unbedingt zu beachten. Dachlast=Grundträger + Fahrradträger + Fahrräder.
9. Beachten Sie die veränderte Gesamthöhe des Fahrzeuges insbesondere bei niedrigen Durchfahrtshöhen (Garagen, Tiefgaragen, Brücken). Aufbauhöhe auf Grundträger ca. 60 cm.
10. Träger und Fahrräder dürfen nicht über den Umriß des Fahrzeuges ragen.
11. Zu Ihrer Sicherheit beim Be- und Entladen der Fahrräder empfehlen wir den Träger so zu montieren, daß er auf der Beifahrerseite abgesenkt werden kann.
12. Ersatzschlüssel für abschließbares Handrad an getrenntem Ort gut aufbewahren.
13. Bewahren Sie die Montageanleitung auf.
14. Bei Nichtbeachtung der Montageanweisungen und Sicherheitshinweise und daraus folgenden Schäden an Fahrzeug und/oder Fahrrädern wird jegliche Haftung seitens des Vertreibers und des Herstellers abgelehnt.