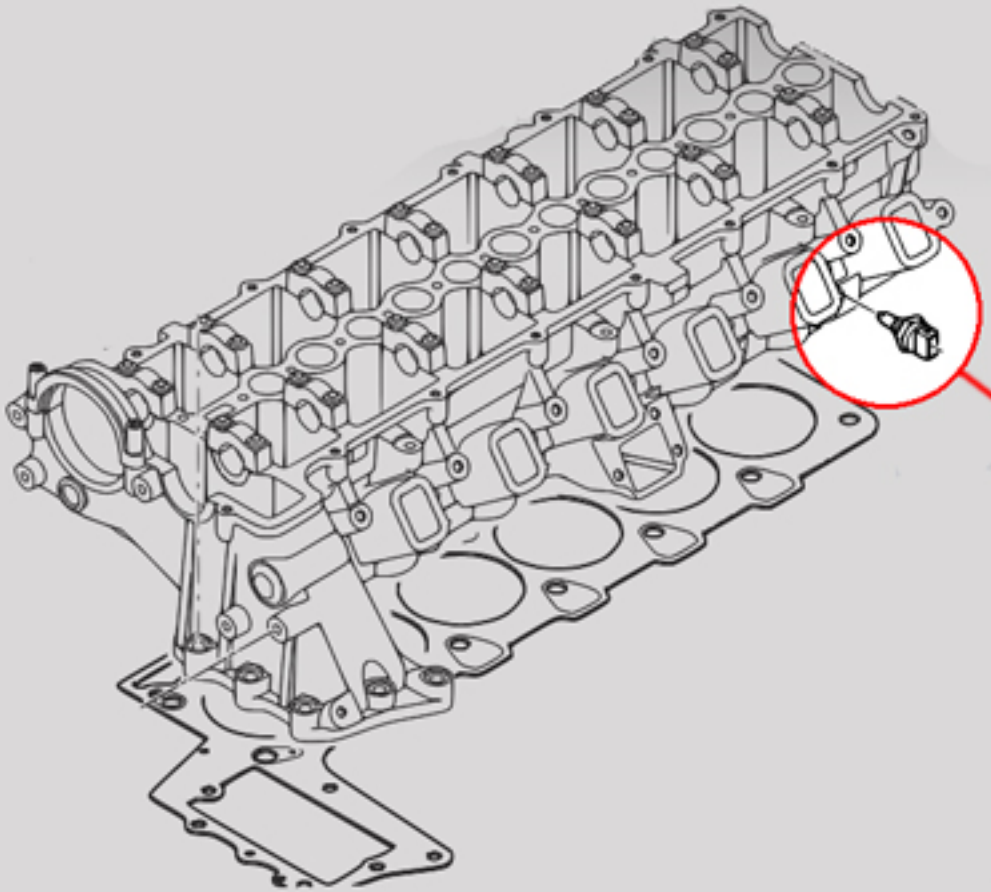

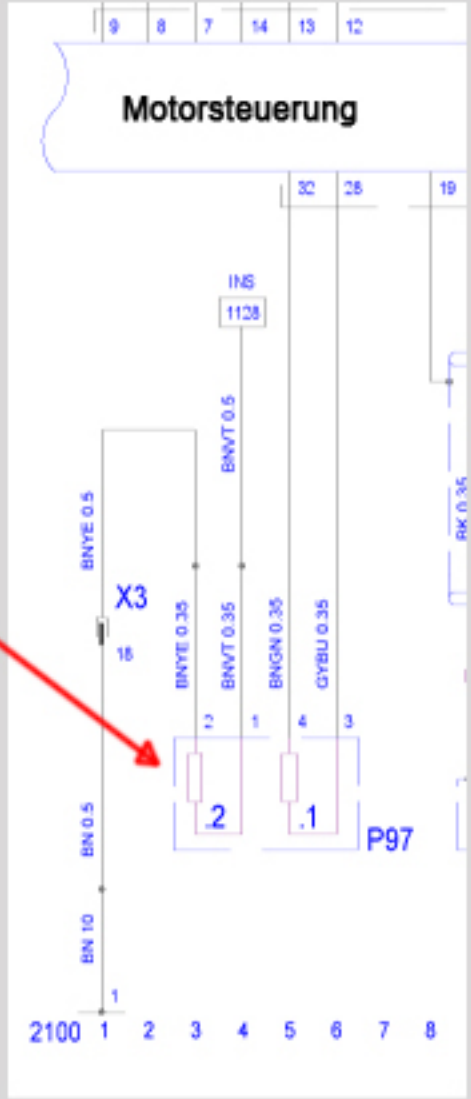
Motorsteuerung
INS
1128
BNYE 0.5
BNVT 0.5
X3
BNYE 0.35
BNVT 0.35
BNGN 0.35
GYBU 0.35
.2
.1
P97
BN 0.5
BN 10
2100
1 2 3 4 5 6 7 8