- Bild -

Modus :	BM-Modus	FIN/BM :	211226
Katalog-Nr. :	23Y	VIN :	
Aggregat :	GA-AutomatischesGetriebe	Verkaufsbezeichnung :	E 320 CDI
Aggregat BM :	722626	Sortimentsklasse :	PKW
Gruppe :	27-722.6AUTOMATISCHESMB-GETRIEBE	Markt :	Europa
Untergruppe :	100-ELEKTRONISCH-HYDRAULISCHESTEUEREINHEIT	Bildnummer :	B27100000040.070321

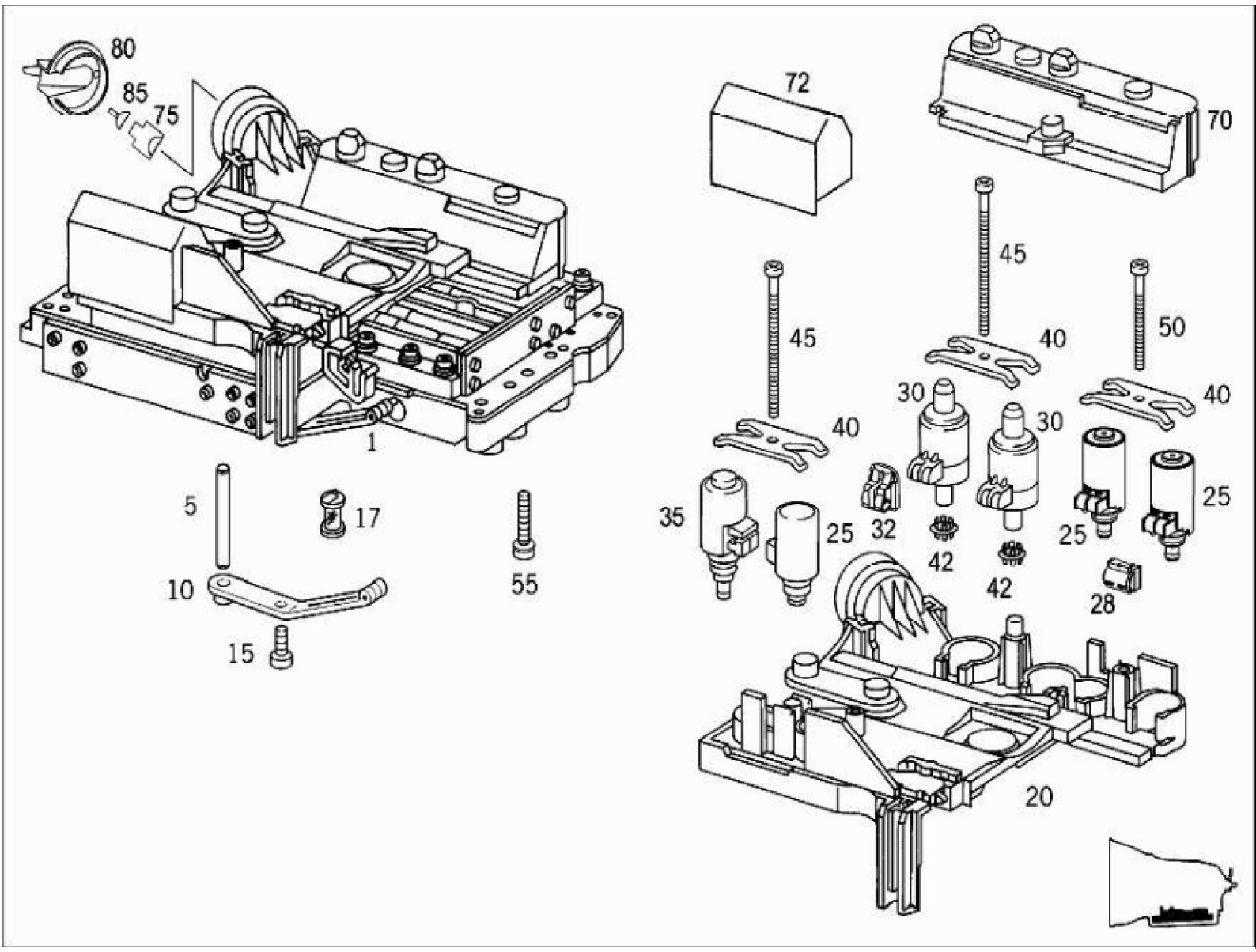

Copyright Daimler AG, 06/12/12, EPC [illegible], DVD 07/08