Nr.

55

Einbauanleitung

A4 Avant 2008 ➤

Karosserie

Nachrüstung Halteschienensystem, für Lieferumfang 8K9 098 550

Ausgabe 05.08

Arbeitszeitübersicht

Modell	Arbeitszeit
A4 Avant 2008 ➤	

Inhaltsverzeichnis

1 Allgemeine Hinweise 1
2 Teileübersicht 2
3 Halteschienensystem einbauen 3
3.1 Montageübersicht Laderaumboden mit Halteschiene 3
3.2 Montageübersicht Verkleidung Heckabschluss 4
3.3 Arbeitsablauf 4
3.4 Abschließende Arbeiten 6

Dieses Werk ist urheberrechtlich geschützt.
Jede Verwertung ist ohne Zustimmung des Urhebers unzulässig.

Printed in Germany

Copyright © 2008 Audi AG, Ingolstadt

1 Allgemeine Hinweise

Bitte lesen und beachten Sie diese ACHTUNG, Vorsicht- und Hinweisbeschreibungen, bevor Sie Wartungs- oder Reparaturarbeiten durchführen.

ACHTUNG!

- ***Texte mit diesem Symbol enthalten Informationen bezüglich Ihrer Sicherheit und wie Sie das Risiko von schweren und tödlichen Verletzungen vermindern können.***
- ***Das Symbol ACHTUNG unterliegt besonderer Beachtung. Stellen Sie sicher, diese Texte grundsätzlich zu lesen.***

Vorsicht!

- ***Texte mit diesem Symbol enthalten Informationen, wie Sie Schäden am Fahrzeug vermeiden.***
- ***Ein Vorsicht Symbol informiert Sie darüber, dass ein Nichtbeachten einer Information zu Schäden am Fahrzeug führen kann.***

Hinweis

- *Texte mit diesem Symbol enthalten zusätzliche, nützliche Informationen.*
- *Ein Hinweis Symbol enthält darüber hinaus spezielle und weitere Hinweise zu Reparaturmaßnahmen und damit verbundenen Informationen.*

Hinweis

- *Die Nachrüstung des Schienensystems sollte von einer Fachwerkstatt durchgeführt werden. Unsachgemäßer Einbau kann zu Schäden am Fahrzeug führen.*
- *Die in dieser Montageanleitung beschriebenen auszuführenden Arbeiten am Fahrzeug können sich durch Modellpflegemaßnahmen unter Umständen ändern. Somit sind zum Beispiel Änderungen der Schraubverbindungen oder auch der Einbauorte nicht auszuschließen. Beachten Sie deshalb immer auch den jeweils aktuellen Stromlaufplan bzw. die aktuellen Reparaturleitfäden des Fahrzeuges.*
- *Technische Änderungen vorbehalten.*

Die Audi AG übernimmt keine Verantwortung bei Nichtbeachtung dieser Montageanleitung.

2 Teileübersicht

Benötigte Bauteile:

Montagesatz -8P9 098 550-

Bestehend aus:

Stück	Teilenummer	Benennung	Bemerkung
1	8K9 863 253	Aufnahme Verzurröse	vorne links
1	8K9 863 254	Aufnahme Verzurröse	vorne rechts
2	N 102 849 02	Zylinderschraube mit Innensechkantkopf	
1	8K9 863 253 A	Aufnahme Verzurröse	hinten links
1	8K9 863 254 A	Aufnahme Verzurröse	hinten rechts
1	8K9 863 555	Halteschiene	links
1	8K9 863 556	Halteschiene	rechts
6	N 909 725 01	Innensechsrund Zylinderschraube	M 8x16
1	4F9 860 378 D	Gepäcksicherungsband	
1	4F9 860 378 E	Gepäckteleskopsicherung	
1	8K9 012 381	Einbauanleitung	

3 Halteschienensystem einbauen

Benötigte Spezialwerkzeuge, Prüf- und Messgeräte sowie Hilfsmittel

- Abdrückhebel -80 - 200-

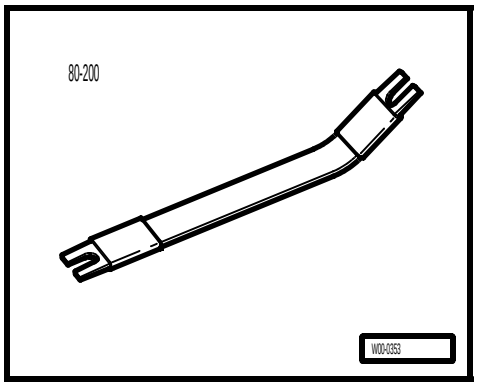

3.1 Montageübersicht Laderaumboden mit Halteschiene

1 - Halter hinten
2 - Schraube
- ❑ 2 Stück
- ❑ 10 Nm

3 - Halteschiene links
4 - Verzurröse
5 - Schraube
- ❑ 2 Stück
- ❑ 4 Nm

6 - Laderaumboden hinten
7 - Verzurröse
8 - Schraube
- ❑ 2 Stück
- ❑ 4 Nm

9 - Laderaumboden vorn
- ❑ mit Formeinsatz für Bordwerkzeug

10 - Schraube
- ❑ 2 Stück
- ❑ 4 Nm

11 - Schraube
- ❑ 10 Nm

12 - Schraube
- ❑ 55 Nm

13 - Halter vorn
14 - Schraube
- ❑ 55 Nm

15 - Halteschiene rechts
16 - Schraube
- ❑ 4 Nm

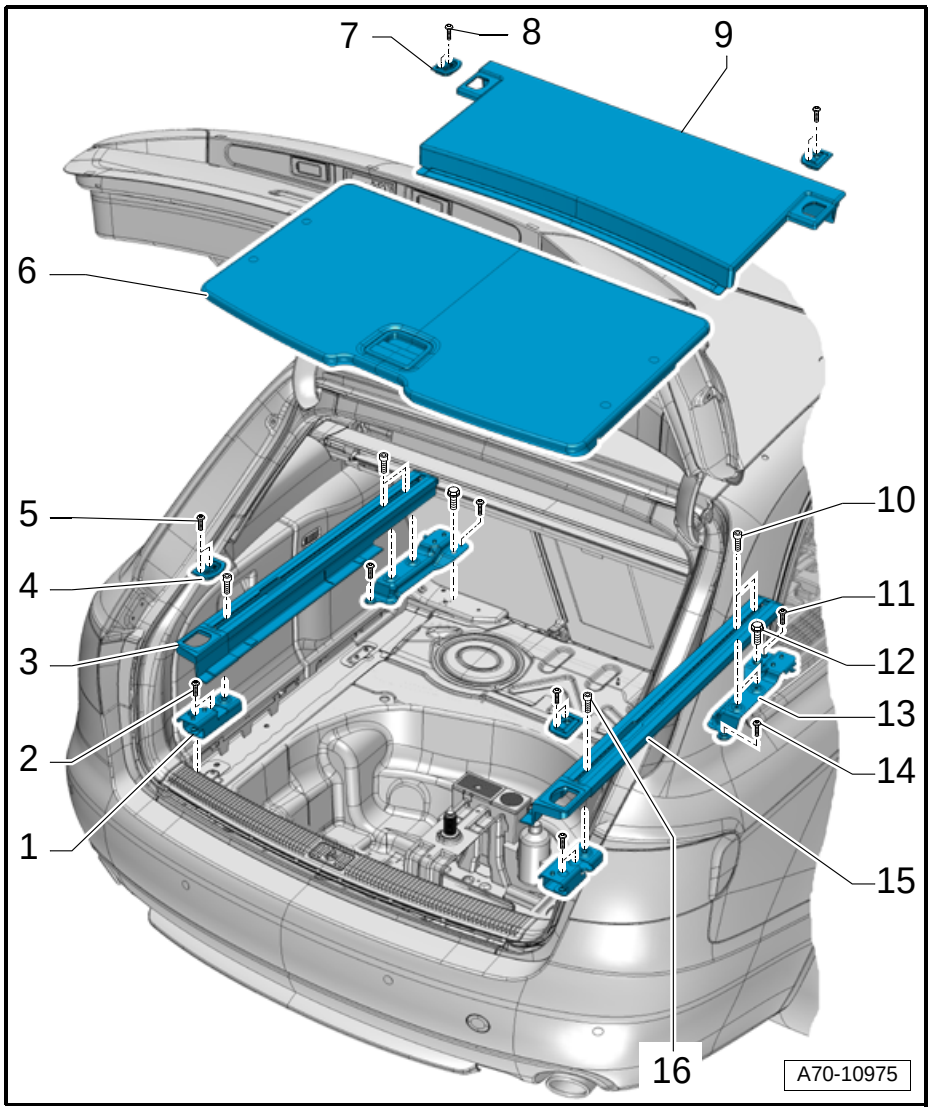

3.2 Montageübersicht Verkleidung Heckabschluss

1 - Schraube
- ❑ 4 Stück
- ❑ 1,8 Nm

2 - Verkleidung Heckabschluss

3 - Klammer
- ❑ 4 Stück
- ❑ in die Verkleidung einsetzen
- ❑ bei Beschädigung oder Deformation ersetzen

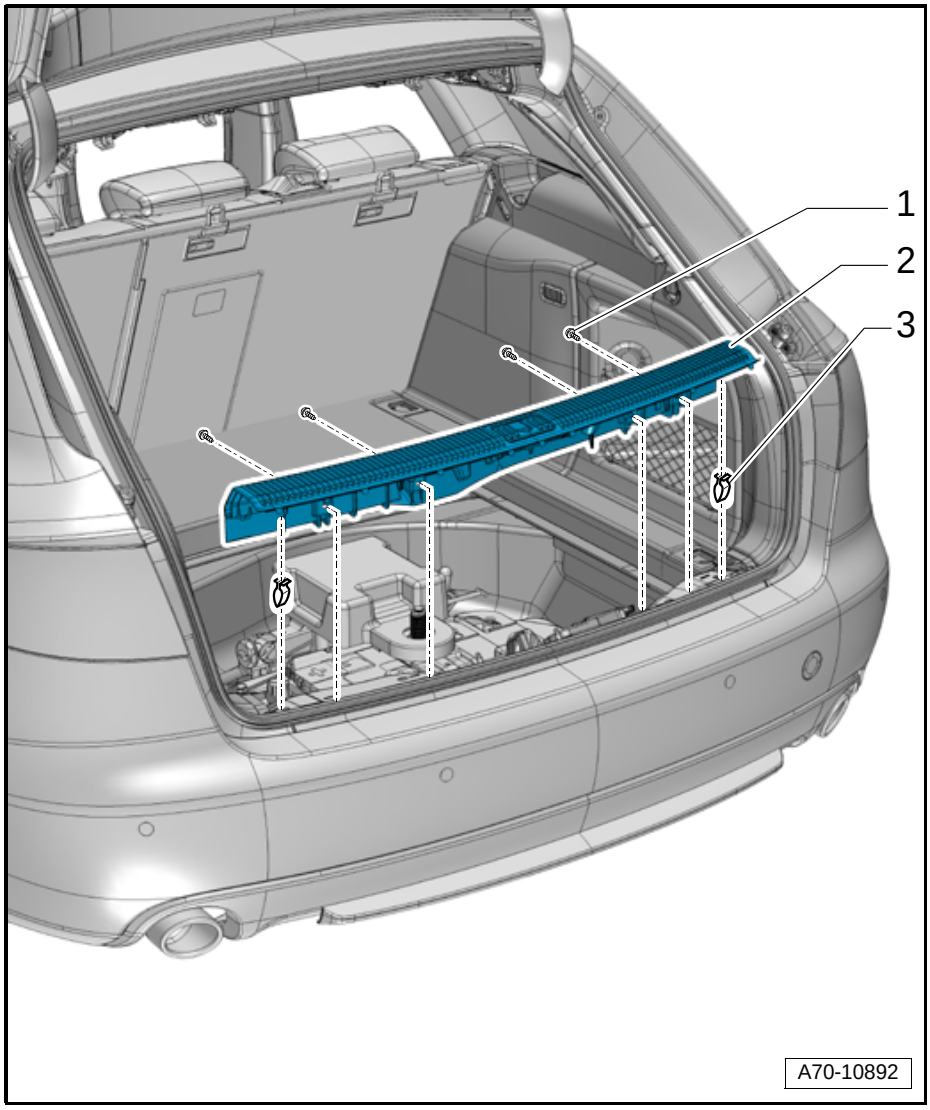

3.3 Arbeitsablauf

– Laderaumboden hinten ausbauen.

– Schrauben -2 ... 5- herausdrehen.

– Verkleidung Heckabschluss -1- mit dem Abdrückhebel -80 - 200- senkrecht nach oben abclipsen -Pfeile-.

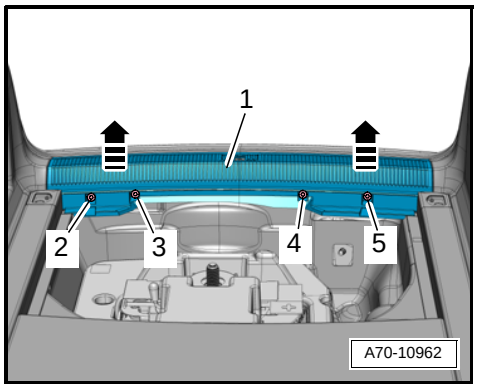

Hinweis

- *Falls Klammern für die Verkleidung in den Aufnahmepunkten der Karosserie verblieben sind, diese ausbauen und zum Einbau in die Verkleidung einsetzen.*
- *Prüfen Sie die Klammern auf Beschädigung oder Deformation, gegebenenfalls ersetzen.*

– Rücksitzlehnen nach vorn klappen.

– Die Verzurrösen -1- nach oben klappen.
– Schrauben -Pfeile- herausdrehen und alle Aufnahmen der Verzurrösen -2- abnehmen.

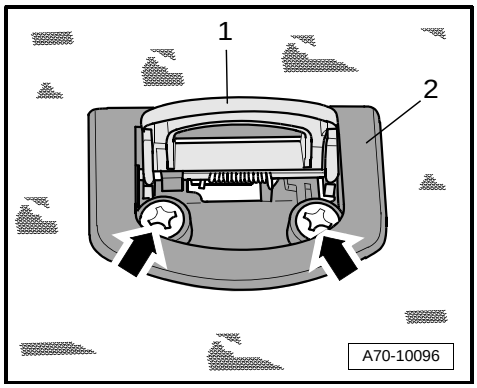

– Spaltabdeckungen -1- links und rechts herausnehmen -Pfeil-.

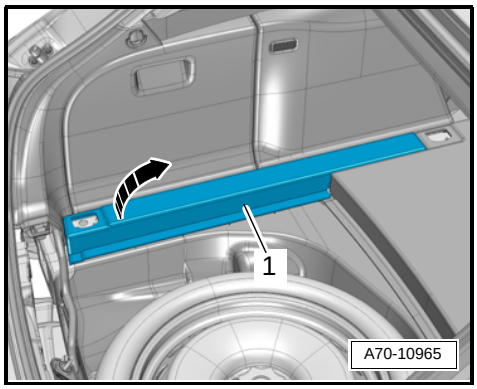

– Laderaumboden vorn (Bordwerkzeughalter) -1- nach vorn oben herausnehmen.

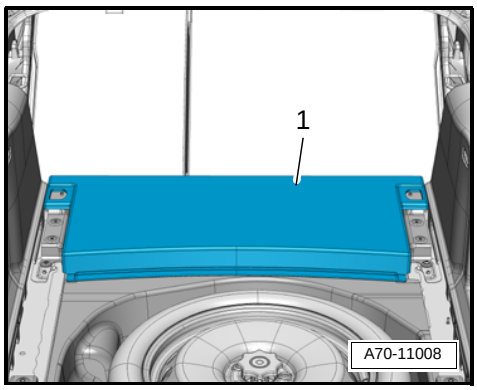

– Schrauben -2- und -3- herausdrehen.
– Halter vorn -1- an der Karosserie -Pfeil- aushängen, abnehmen und entsorgen.

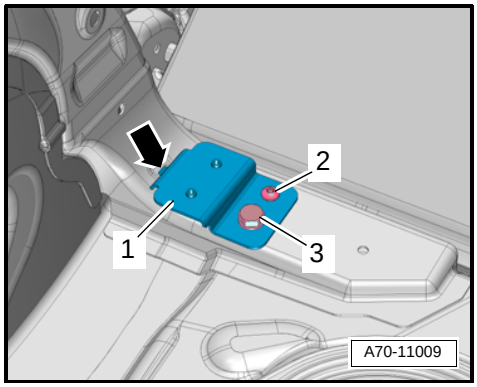

– Halter vorn -2- in Karosserie -Pfeil- einhängen und wie gezeigt ablegen.
– Schrauben -1, 3- und -4- einsetzen und festschrauben.

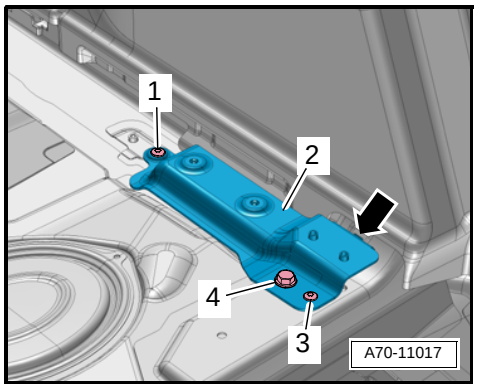

– Schrauben -Pfeile- herausdrehen.
– Halter hinten -1- abnehmen und entsorgen.

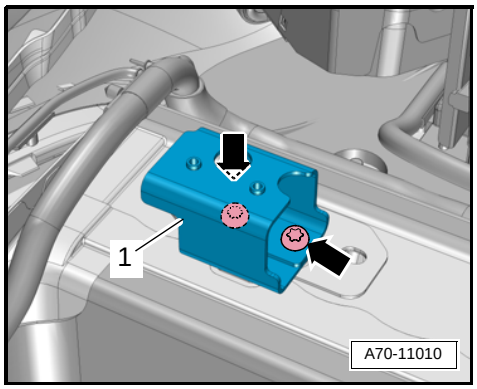

– Beide Halter hinten -2- einsetzen, Schrauben -1- einsetzen und festschrauben.

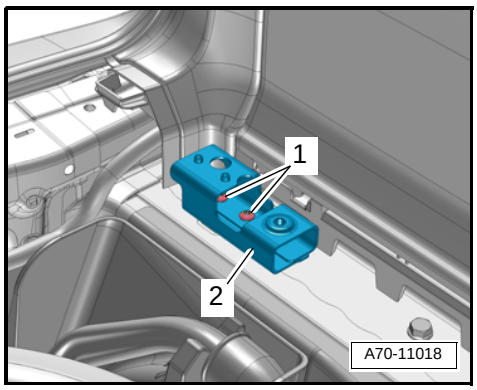

– Halteschienen -1- einsetzen und Schrauben -2, 3- einsetzen und festschrauben.
– Fahrzeug komplettieren.

Der restliche Zusammenbau erfolgt in umgekehrter Reihenfolge. Beachten Sie dabei folgendes:

– Verkleidung Heckabschluss bis zum hörbaren Verrasten andrücken und Lippe der Dichtung für Klappe hinten über die Verkleidung Heckabschluss stülpen.

Anzugsdrehmomente ⇒ **„3.1 Montageübersicht Laderaumboden mit Halteschiene“ auf Seite 3** **und**
⇒ **„3.2 Montageübersicht Verkleidung Heckabschluss“ auf Seite 4**.

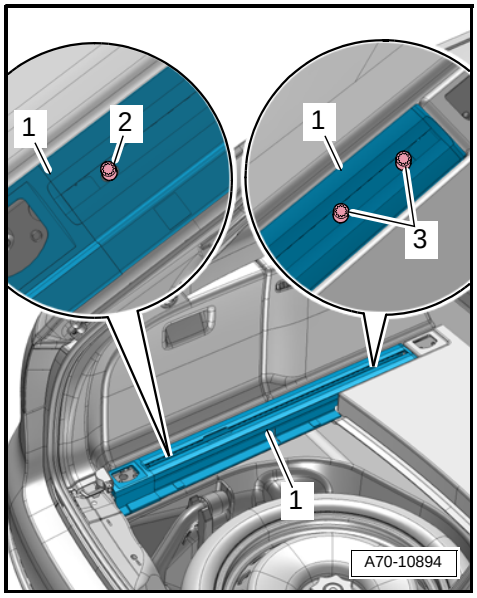

3.4 Abschließende Arbeiten

Nach dem Umbau ändern sich die Fahrzeugdaten, diese muss auf dem Fahrzeugdatenträger entsprechend vermerkt werden.

Hinweis

Den Fahrzeugdatenträger finden Sie im Serviceplan für den Kunden und am Fahrzeug unter der Rücksitzbank.

– Passen Sie den Fahrzeugdatenträger folgendermaßen an die geänderte Fahrzeugausstattung an:

- PR-Nr. „3GD“ mit einem „X“ -1- ungültig machen.
- An freier Position die PR-Nr. „3GN“ -2- eintragen.

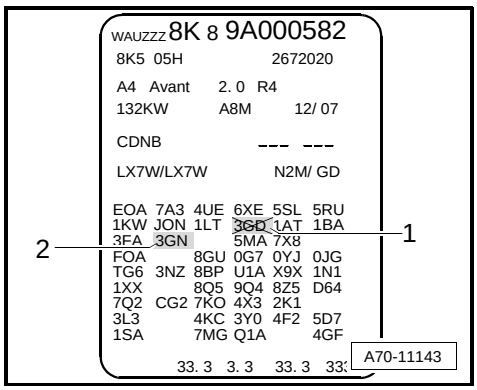

Hinweis

Die Bedienung des Fixiersets entnehmen Sie bitte der Betriebsanleitung Audi A4 Avant.