HANDBUCH

INSTALLATION 2/3

SEQUENT

Bei diesem Handbuch handelt es sich um eine Übersetzung des englischen Original-BRC-Manuals. Die Logos und Warenzeichen „Sequent“ und „ BRC“ sind Eigentum der Firma M.T.M. S.r.l. BRC Gas Equipment, 12062 Cherasco, Italy

NÜTZLICHE HINWEISE

Für weitere Informationen über das "SEQUENT" System, wird es empfohlen, sich auf die anderen Handbücher und informative Dokumente zu beziehen, die von BRC veröffentlicht werden.

?? Handbuch Installation (1/3)

Es ist die einfachste Weise, grundlegende, allgemeine Informationen, die Installation der SEQUENT Ausrüstung betreffend, einzuholen.
Darin sind außerdem folgende Informationen zu finden:

- Wissen über das Arbeitsprinzip und den Aufbau des Systems,
- eine ausführliche Beschreibung der Bestandteile, aus denen das System gebildet wird,
- Indikationen über die Montage des mechanischen Teils und der elektrischen Anschlüsse.

?? Software Handbuch (3/3)

Es ist der unentbehrliche Führer für denjenigen, der die Handhabung des Systems mittels PC erlernen, Konfigurationen durchführen ,die ECUs programmieren, Diagnosen durchführen und die Betriebsparameter modifizieren möchte. Es beschreibt die Funktionsweise der "SEQUENT" Software, die auf dem PC läuft, indem es den Benutzer in verschiedenen Schritten durch jede der Funktionen führt.

?? Spezifische Instruktionen

Dieses sind die mechanischen Anweisungen und die Schaltpläne, die sich auf ein bestimmtes Fahrzeug beziehen und ausführlich am Hauptsitz von BRC geprüft wurden, in denen sowohl die elektrischen Anschlüsse als auch die mechanische Einteilung der Bestandteile genau aufgezeigt werden. In diesen Fällen wird sogar ein spezifischer Installationssatz geliefert, der die Halterungen enthält, die für diesen Zweck entwickelt wurden und schließlich auch der spezifische Umschalter, der zu einem Basis-Installationssatz und auch zu einem Standard-Installationssatz gehört, wie in diesen Anweisungen dargestellt wird.

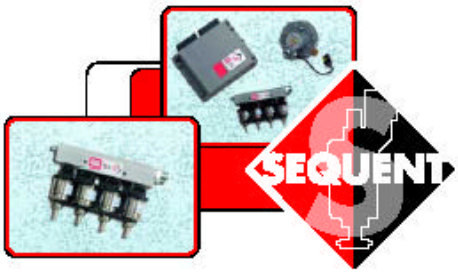

VORWORT

Das vorliegende Handbuch ist für den Montagetechniker besonders, wenn er entscheidet, ein Fahrzeug umzurüsten, für das von BRC noch keine spezifischen Installationssätze auf den Markt gebracht wurden.
In diesem Fall ist es folglich sehr wichtig, dass der Montagetechniker weiß, wie er einen Basisinstallationssatz und einen Standardinstallationssatz wählen kann, der für das Fahrzeug verwendbar ist, welches umgerüstet wird, abhängig von der Anzahl seiner Zylinder und ihrer Position, des Motortyps (Saugmotor oder aufgeladener Motor) und der Leistung.
Wie bereits in Kapitel 1 des Handbuchs Installation dargestellt wurde, berichten wir nachfolgend zu Ihrer Information über den ALLGEMEINEN Aufbau der Basis- und Standardinstallationssätze.

Das **LPG Basis-Kit** beinhaltet:

- 1 FLY SF ECU ohne Konfiguration
- 1 Kabelsatz
- 1 Rolle Kupferleitung ø 6 oder ø 8mm
- 1 Wasserschlauchleitung 16x23
- 1 Genius SEQUENT LPG Gasdruckminderer mit Thermostat Gastemperatursensor
- 1 „FJ1“ Filterpatrone für Gas
- 1 P1-MAP oder P1-MAP Turbo Gasdrucksensor
- 1 (oder 2, in Abhängigkeit der Anzahl der Zylinder) Modular LD
- 1 Magnetventil LPG „ET98 FLY - INJ WP”
- 1 Beutel mit Schrauben, Muttern, und verschiedenem Montagezubehör

Das **CNG Basis-Kit** beinhaltet:

- 1 FLY SF ECU ohne Konfiguration
- 1 Kabelsatz
- 1 Hilfskabelsatz
- 1 Rolle Stahlleitung
- 1 Wasserschlauchleitung 8x15
- 1 Genius SEQUENT CNG Gasdruckminderer mit Thermostat Gastemperatursensor
- 1 „FJ1“ Filterpatrone für Gas
- 1 P1-MAP CNG Drucksensor 2,5-4 bar
- 1 (oder 2, in Abhängigkeit der Anzahl der Zylinder) Modular LD
- 1 elektro-unterstütztes Ventil „VM A3/E WP classic“
- 1 CNG Druckmanometer mit widerstandsfähigem Drucksensor
- 1 Beutel mit Schrauben, Muttern, und verschiedenem Montagezubehör

Das **Standard-Kit** beinhaltet:

- 4 (oder 3, 5, 6 oder 8 – in Abhängigkeit der Anzahl der Zylinder) Gasinjektoren mit entsprechend kalibrierten Düsen
- 1 (oder 2) Injektor-Rail zum Anschluss von Injektoren mit Zubehör
- Gasschlauch 10x17
- Unterdruckschlauch 4x10 zur Verbindung mit dem Saugrohrunterdruck
- Gasschlauch 4x10 zur Verwendung an den Injektoren
- 1 Beutel mit Anschlussnippel, Y-Stück aus Nylon, Muttern, Kabelverbindern und Schlauchklemmen für die Gasschläuche 4x10 und 10x17, Schlauchschellen zum Anschluss der Injektoren, Verschlussschraube M8x1 für den gasseitigen Abschluss der Rail.

Es liegt auf der Hand, dass sowohl der Basis- und der Standardinstallationsatz in den verschiedenen Konfigurationen vorhanden sind. Der speziell entwickelte Basisinstallationssatz kann einen 800, 1200 oder 1500 mbar Genius Verdampferdruckminderer, einen P1-MAP oder P1-MAP Turbo Sensor, ein Max-Gasdosierventil oder ein Super-Max-Gasdosierventilventil usw. beinhalten. Im Standardinstallationssatz haben wir Zusammenstellungen, in denen sich die Zahl der Injektoren und die Form des Rail abhängig von der Anzahl und des Typs der Zylinder des Fahrzeugs usw. unterscheidet.

Die komplette Beschreibung aller Basis- und Standardinstallationssätze, die von BRC bereitgestellt werden, aufzulisten, ist zu weitschweifend und überflüssig. In den folgenden mechanischen Diagrammen, die sich auf den Typ des umzurüstenden Fahrzeugs bezieht, zeigen wir die notwendigen Basis- und Standardinstallationssätze an, in denen der Installateur die geeigneten und wesentlichen Produkte für die Umrüstung findet.
Bezüglich der allgemeinen elektrischen Anschlüsse ist es ausreichend, den Schaltplänen zu folgen, die auf jedem mechanischen Diagramm dargestellt werden.

Bitte beachten Sie, dass die Darstellung der Produkte auf den mechanischen Diagrammen lediglich hinweisend ist. Die Hauptprodukte, die in den Standardinstallationssätzen vorhanden sind, sind durch die Kennzeichnung mit GRAUER Farbe unterscheidbar, während die Hauptprodukte, die in den Basisinstallationssätzen vorhanden sind, durch die Kennzeichnung mit WEISSER Farbe unterscheidbar sind.

Auf den mechanischen Diagrammen werden folgende Begriffe verwendet:

Basisinstallationssatz = Basic Kit

Standardinstallationssatz = Standard Kit

LPG SEQUENT – MECHANISCHES DIAGRAMM
FAHRZEUGE MIT 3 ZYLINDERN

M.D. 1
LPG

Fahrzeugtyp	Standard Kit	Basic Kit	Schaltplan
3 Zylinder Angesaugt	09SQ00001003	09SQ00000001 Genius 800 mbar Normal Magnetventil P1-MAP Sensor	T.I. 01 LPG
3 Zylinder Turbogeladen	09SQ00001003	09SQ00000014 Genius 800 mbar Normal Magnatventil P1-MAP Turbo Sensor	T.I. 01 LPG

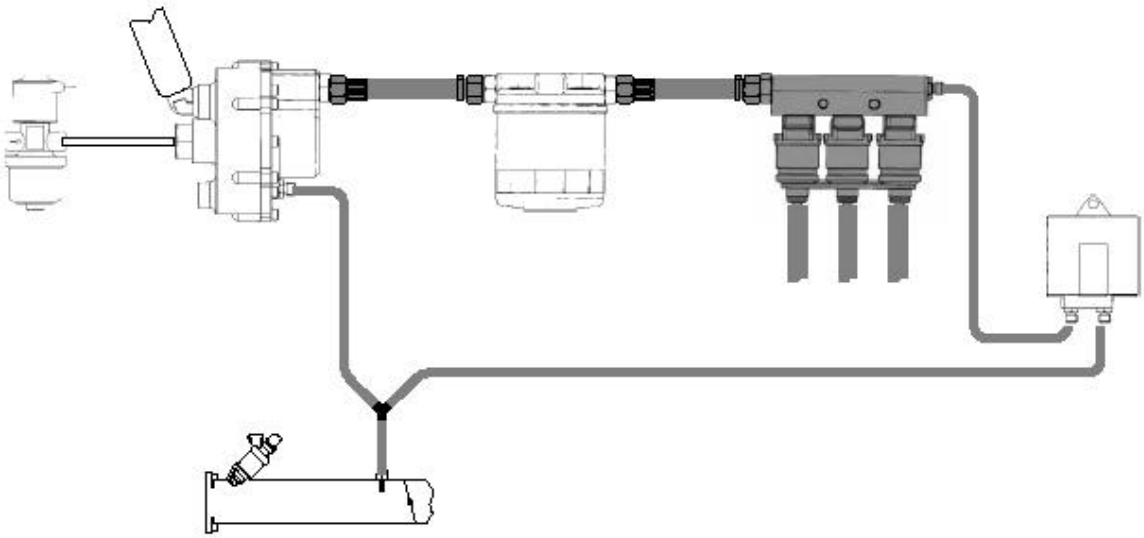

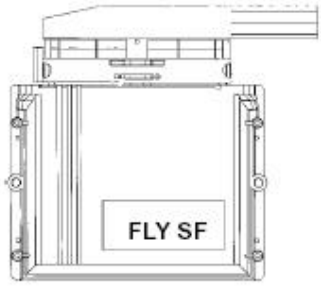

LPG SEQUENT – MECHANISCHES DIAGRAMM
FAHRZEUGE MIT 4 ZYLINDERN

M.D. 2
LPG

Fahrzeugtyp	Standard Kit	Basic Kit	Schaltplan
4 Zylinder Angesaugt Leisung unter oder gleich 60 kW	09SQ00001007	**09SQ00000003** Genius 1200 mbar Normal Magnatventil P1-MAP Sensor	T.I. 02 LPG
4 Zylinder Angesaugt Leisung zwischen 60 kW und 100 kW	09SQ00001008	**09SQ00000003** Genius 1200 mbar Normal Magnatventil P1-MAP Sensor	T.I. 02 LPG
4 Zylinder Angesaugt Leisung zwischen 100 kW und 140 kW	09SQ00001008	**09SQ00000006** Genius 1500 mbar Super Magnatventil P1-MAP Sensor	T.I. 02 LPG
4 Zylinder Turbogeladen Leisung unter 140 kW	09SQ00001008	**09SQ00000005** Genius 1500 mbar Super Magnatventil P1-MAP Turbo Sensor	T.I. 02 LPG

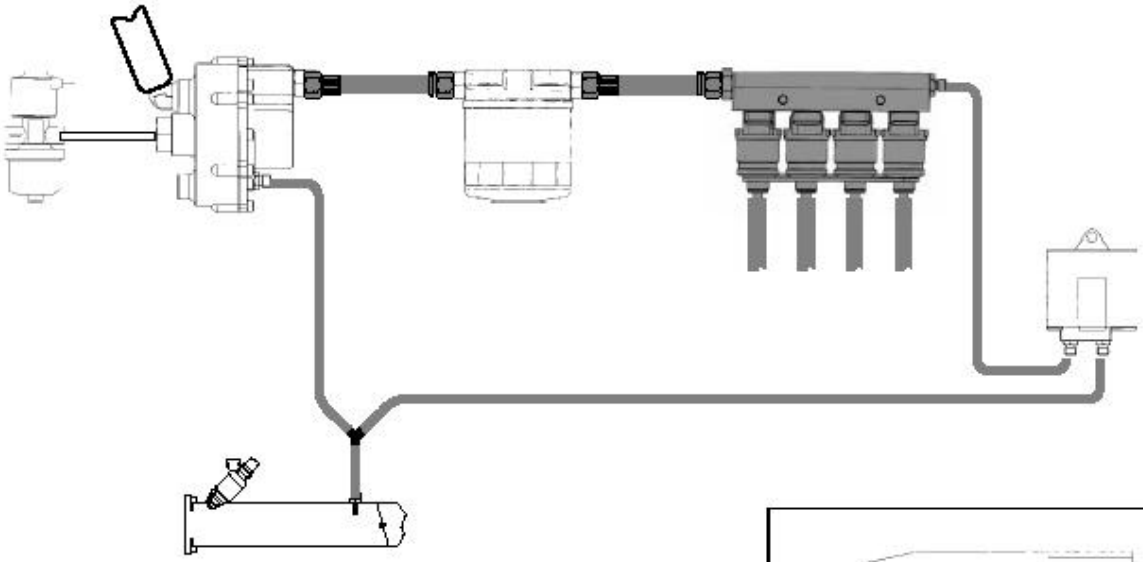

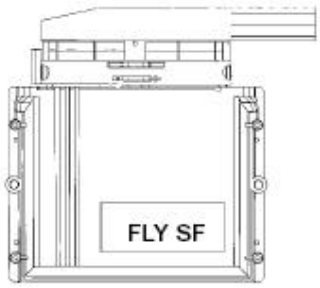

LPG SEQUENT – MECHANISCHES DIAGRAMM

TURBOGELADENE FAHRZEUGE MIT 4 ZYLINDERN UND EINER LEISTUNG GRÖßER ODER GLEICH 140 KW

M.D. 3 LPG

Fahrzeugtyp	Standard Kit	Basic Kit	Schaltplan
4 Zylinder Turbogeladen Leistung höher oder gleich 140 kW	09SQ00001008	09SQ00000020 n° 2 Genius 1500 mbar n° 2 Super Magnetventil P1-MAP Turbo Sensor	T.I. 03 LPG

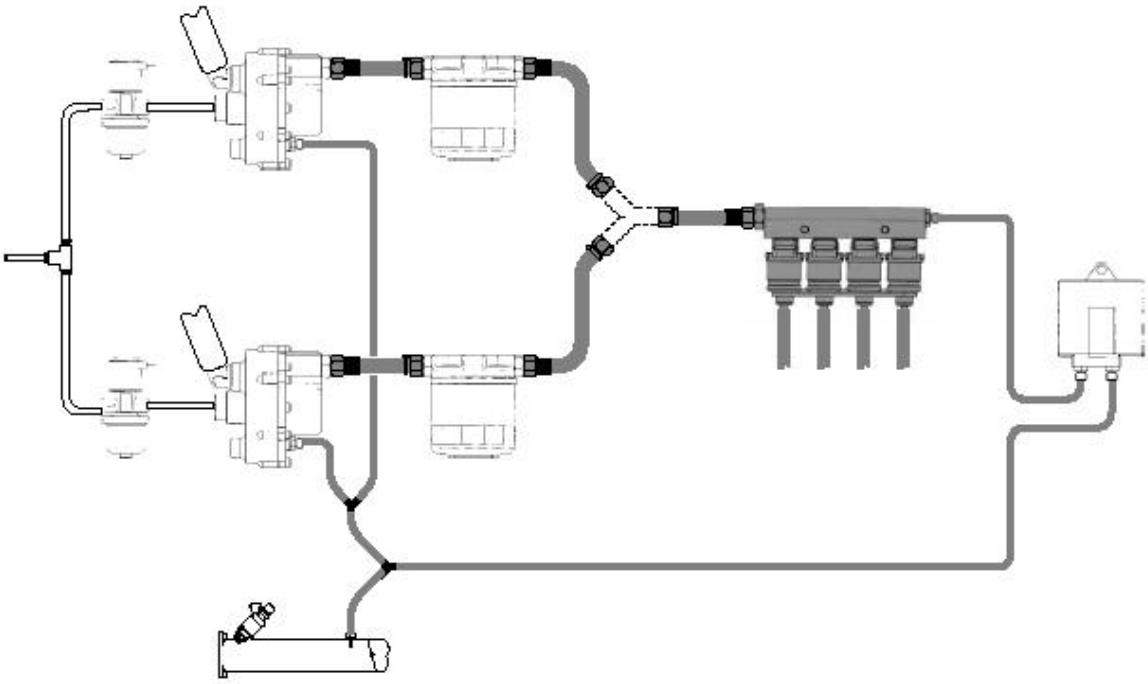

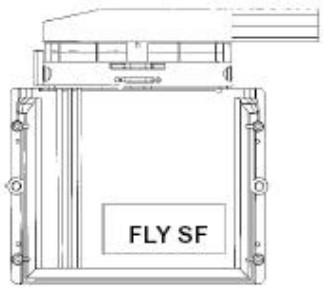

Anmerkung:
Sie müssen das „Y“ – Stück für die Gasschlauchleitung 10x17 (Artikel Nr. 08FJ99000100), welches in der Abbildung mit einer gestrichelten Linie dargestellt ist, separat erwerben.

LPG SEQUENT – MECHANISCHES DIAGRAMM
FAHRZEUGE MIT 4 ZYLINDERN BOXER

M.D. 4 LPG

Fahrzeugtyp	Standard Kit	Basic Kit	Schaltplan
4 Zylinder Boxer Angesaugt Leistung unter 100 kW	09SQ00001002	09SQ00000003 Genius 1200 mbar Normal Magnatventil P1-MAP Sensor	T.I. 04 LPG
4 Zylinder Boxer Angesaugt Leistung zwischen 100 kW und 140 kW	09SQ00001002	09SQ00000006 Genius 1500 mbar Super Magnatventil P1-MAP Sensor	T.I. 04 LPG
4 Zylinder Turbogeladen	09SQ00001002	09SQ00000005 Genius 1500 mbar Super Magnatventil P1-MAP Turbo Sensor	T.I. 04 LPG

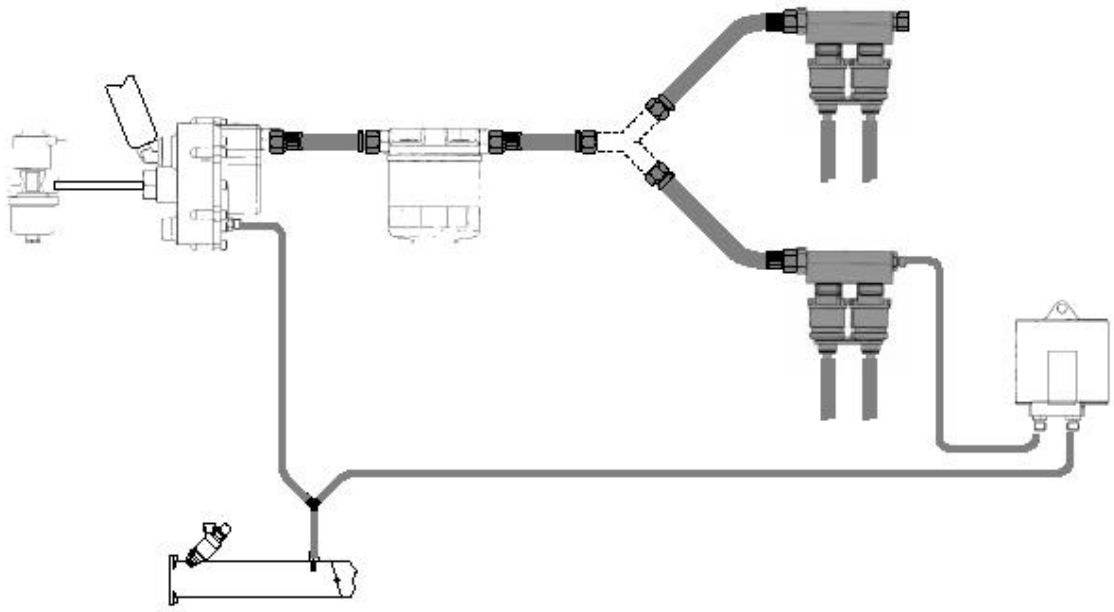

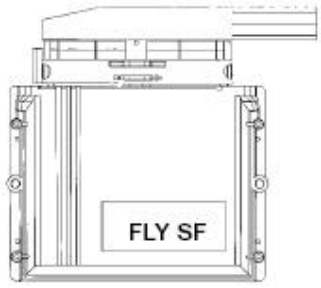

Anmerkung:
Sie müssen das „Y“ – Stück für die Gasschlauchleitung 10x17 (Artikel Nr. 08FJ99000100), welches in der Abbildung mit einer gestrichelten Linie dargestellt ist, separat erwerben.

LPG SEQUENT – MECHANISCHES DIAGRAMM

FAHRZEUGE MIT 5 ZYLINDERN MIT EINER LEISTUNG UNTER 140 KW

M.D. 5 LPG

Fahrzeugtyp	Standard Kit	Basic Kit	Schaltplan
5 Zylinder Angesaugt Leistung unter 140 kW	09SQ00001012	09SQ00000008 Genius 1500 mbar Super Magnetventil P1-MAP Sensor	T.I. 05 LPG
5 Zylinder Turbogeladen Leistung unter 140 kW	09SQ00001012	09SQ00000010 Genius 1500 mbar Super Magnetventil P1-MAP Turbo Sensor	T.I. 05 LPG

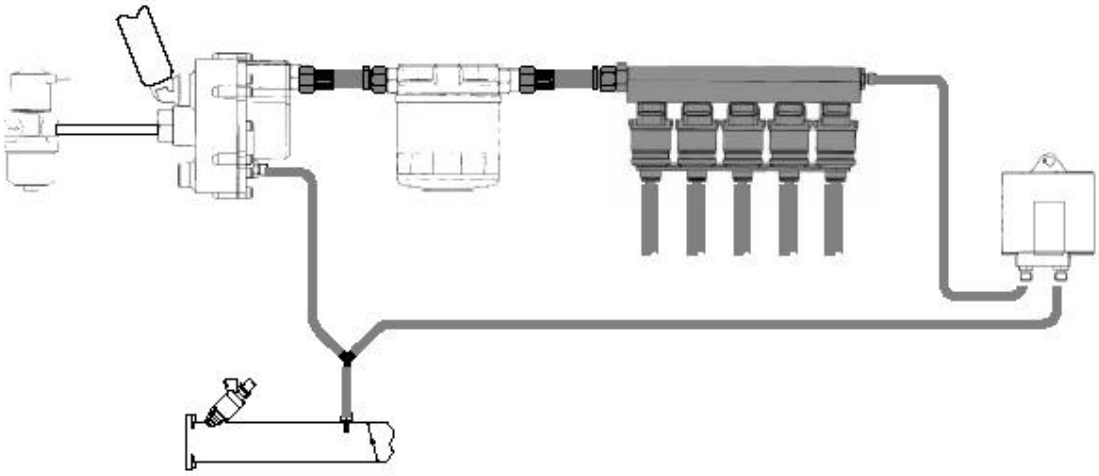

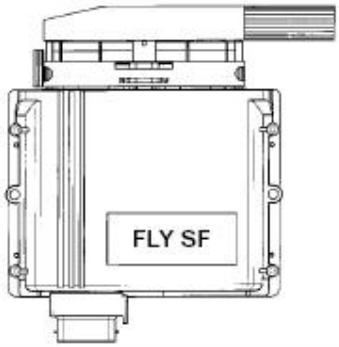

LPG SEQUENT – MECHANISCHES DIAGRAMM

FAHRZEUGE MIT 5 ZYLINDERN MIT EINER LEISTUNG GRÖßER ODER GLEICH 140 KW

M.D. 6 LPG

Fahrzeugtyp	Standard Kit	Basic Kit	Schaltplan
5 Zylinder Angesaugt Leistung höher oder gleich 140 kW	09SQ00001012	09SQ00000011 n° 2 Genius 1500 mbar n° 2 Normal Magnatventil n° 2 P1-MAP Sensor	T.I. 06 LPG
5 Zylinder Turbogeladen Leistung höher oder gleich 140 kW	09SQ00001012	09SQ00000013 n° 2 Genius 1500 mbar n° 2 Super Magnatventil n° 2 P1-MAP Turbo Sensor	T.I. 06 LPG

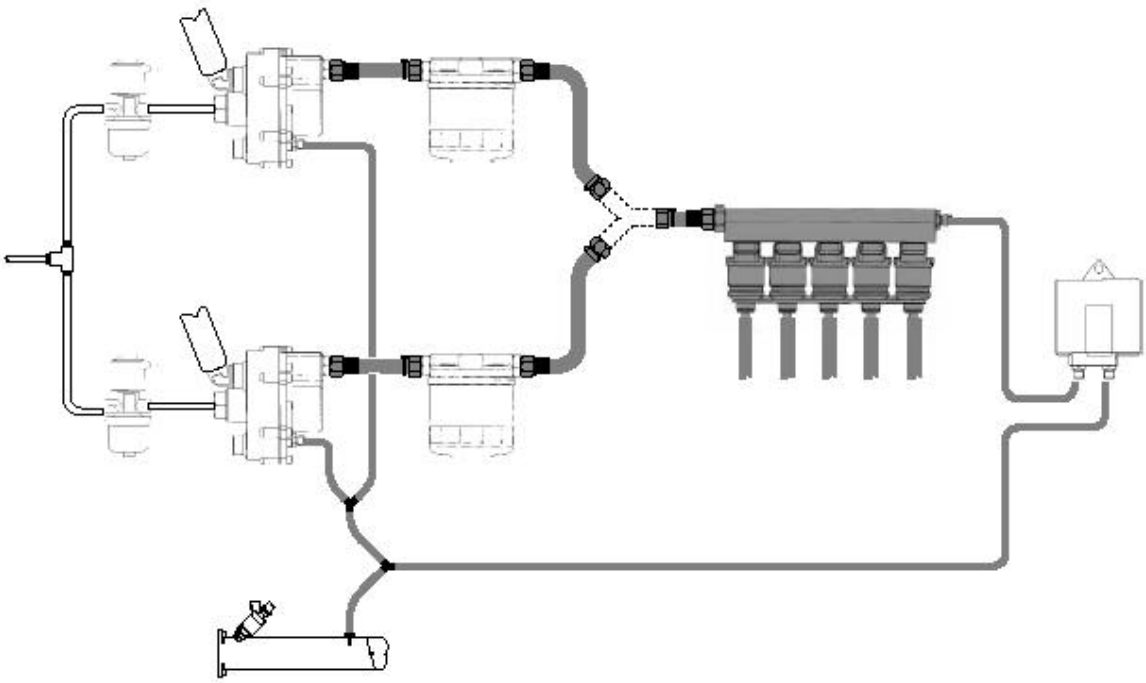

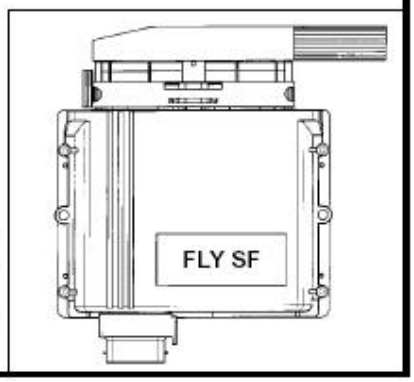

Anmerkungen:

- Bei diesem Typ des mechanischen Diagramms dürfen Sie den P1-MAP Sensor, der in dem Basisinstallationssatz (Artikelnummer 09SQ00000011) enthalten ist, oder den P1-MAP Turbo Sensor der in dem Basisinstallationssatz (Artikelnummer 09SQ00000013) enthalten ist, nicht verwenden.
- Sie müssen das „Y“ – Stück für die Gasschlauchleitung 10x17 (Artikel Nr. 08FJ99000100), welches in der Abbildung mit einer gestrichelten Linie dargestellt ist, separat erwerben.

LPG SEQUENT – MECHANISCHES DIAGRAMM

FAHRZEUGE MIT 6 ZYLINDERN MIT EINER LEISTUNG UNTER 140 KW

M.D. 7 LPG

Fahrzeugtyp	Standard Kit	Basic Kit	Schaltplan
6 Zylinder Angesaugt Leisung unter 140 kW	09SQ00001013	09SQ00000008 Genius 1500 mbar Super Magnetventil P1-MAP Sensor	T.I. 07 LPG
6 Zylinder Turbogeladen Leisung unter 140 kW	09SQ00001013	09SQ00000010 Genius 1500 mbar Super Magnetventil P1-MAP Turbo Sensor	T.I. 07 LPG

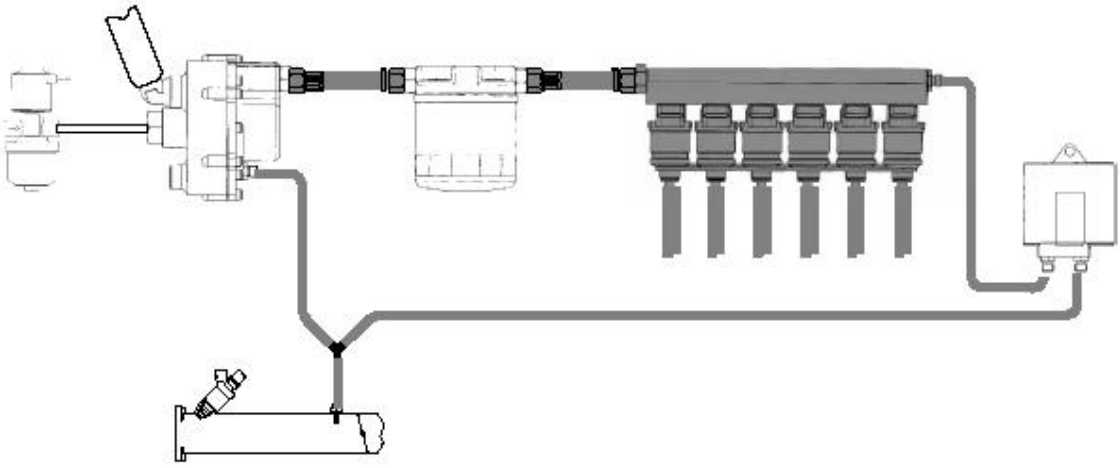

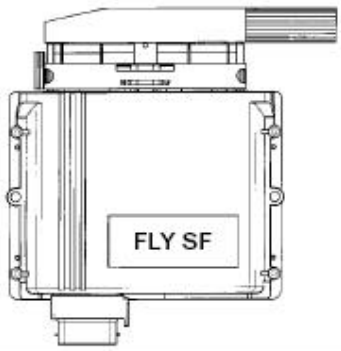

LPG SEQUENT – MECHANISCHES DIAGRAMM

FAHRZEUGE MIT 6 ZYLINDERN MIT EINER LEISTUNG GRÖßER ODER GLEICH 140 KW

M.D. 8 LPG

Fahrzeugtyp	Standard Kit	Basic Kit	Schaltplan
6 Zylinder Angesaugt Leistung höher oder gleich 140 kW	09SQ00001013	09SQ00000011 n° 2 Genius 1500 mbar n° 2 Normal Magnatventil n° 2 P1-MAP Sensor	T.I. 08 LPG
6 Zylinder Turbogeladen Leistung höher oder gleich 140 kW	09SQ00001013	09SQ00000013 n° 2 Genius 1500 mbar n° 2 Super Magnatventil n° 2 P1-MAP Turbo Sensor	T.I. 08 LPG

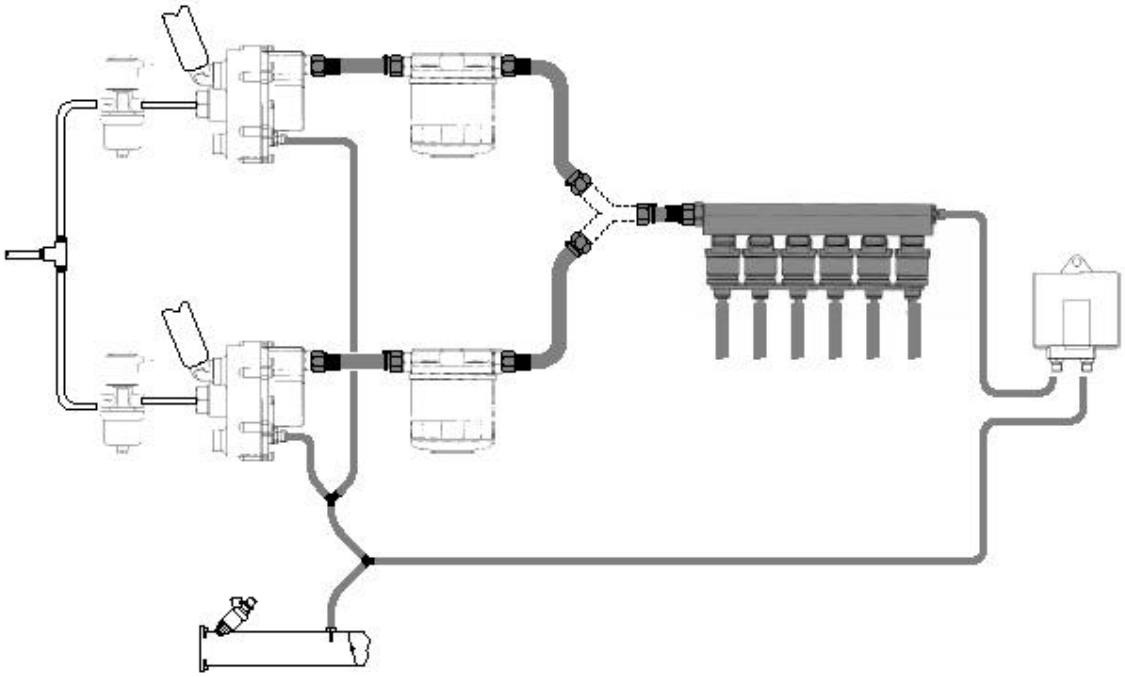

Anmerkungen:

- Bei diesem Typ des mechanischen Diagramms dürfen Sie den P1-MAP Sensor, der in dem Basisinstallationssatz (Artikelnummer 09SQ00000011) enthalten ist, oder den P1-MAP Turbo Sensor der in dem Basisinstallationssatz (Artikelnummer 09SQ00000013) enthalten ist, nicht verwenden.
- Sie müssen das „Y“ – Stück für die Gasschlauchleitung 10x17 (Artikel Nr. 08FJ99000100), welches in der Abbildung mit einer gestrichelten Linie dargestellt ist, separat erwerben.

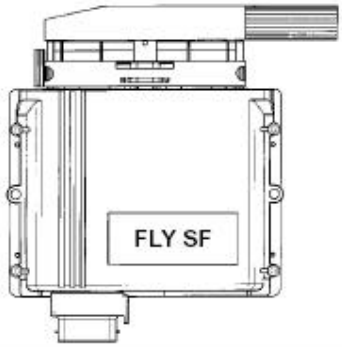

LPG SEQUENT – MECHANISCHES DIAGRAMM

FAHRZEUGE MIT 6 ZYLINDERN „V“ MIT EINER LEISTUNG UNTER 140 KW

M.D. 9 LPG

Fahrzeugtyp	Standard Kit	Basic Kit	Schaltplan
6 Zylinder “V” Angesaugt Leistung unter 140 kW	09SQ00001006	09SQ00000008 Genius 1500 mbar Super Magnetventil P1-MAP Sensor	T.I. 09 LPG
6 Zylinder “V” Turbogeladen Leistung unter 140 kW	09SQ00001006	09SQ00000010 Genius 1500 mbar Super Magnetventi P1-MAP Turbo Sensor	T.I. 09 LPG

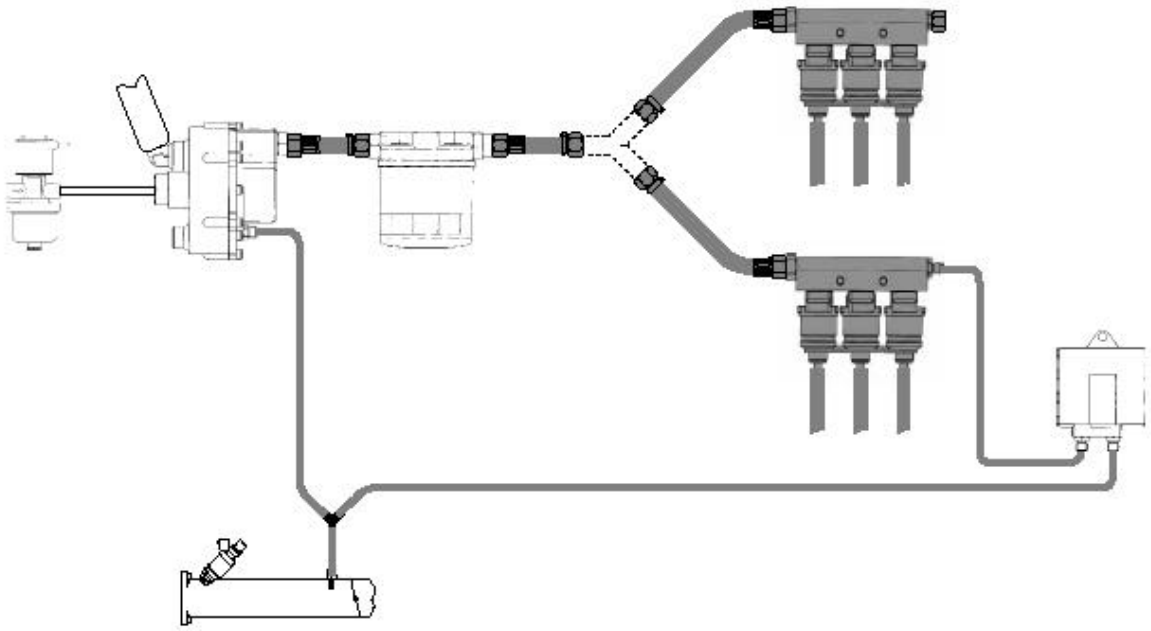

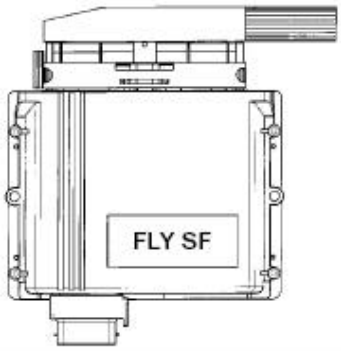

Anmerkung:
Sie müssen das „Y“ – Stück für die Gasschlauchleitung 10x17 (Artikel Nr. 08FJ99000100), welches in der Abbildung mit einer gestrichelten Linie dargestellt ist, separat erwerben.

LPG SEQUENT – MECHANISCHES DIAGRAMM

FAHRZEUGE MIT 6 ZYLINDERN „V“ MIT EINER LEISTUNG GRÖßER ODER GLEICH 140 KW

M.D. 10 LPG

Fahrzeugtyp	Standard Kit	Basic Kit	Schaltplan
6 Zylinder “V” Angesaugt Leistung höher oder gleich 140 kW	09SQ00001006	09SQ00000011 n° 2 Genius 1500 mbar n° 2 Normal Magnetventil n° 2 P1-MAP Sensor	T.I. 10 LPG
6 Zylinder “V” Supercharged Leistung höher oder gleich 140 kW	09SQ00001006	09SQ00000013 n° 2 Genius 1500 mbar n° 2 Super Magnetventil n° 2 P1-MAP Turbo Sensor	T.I. 10 LPG

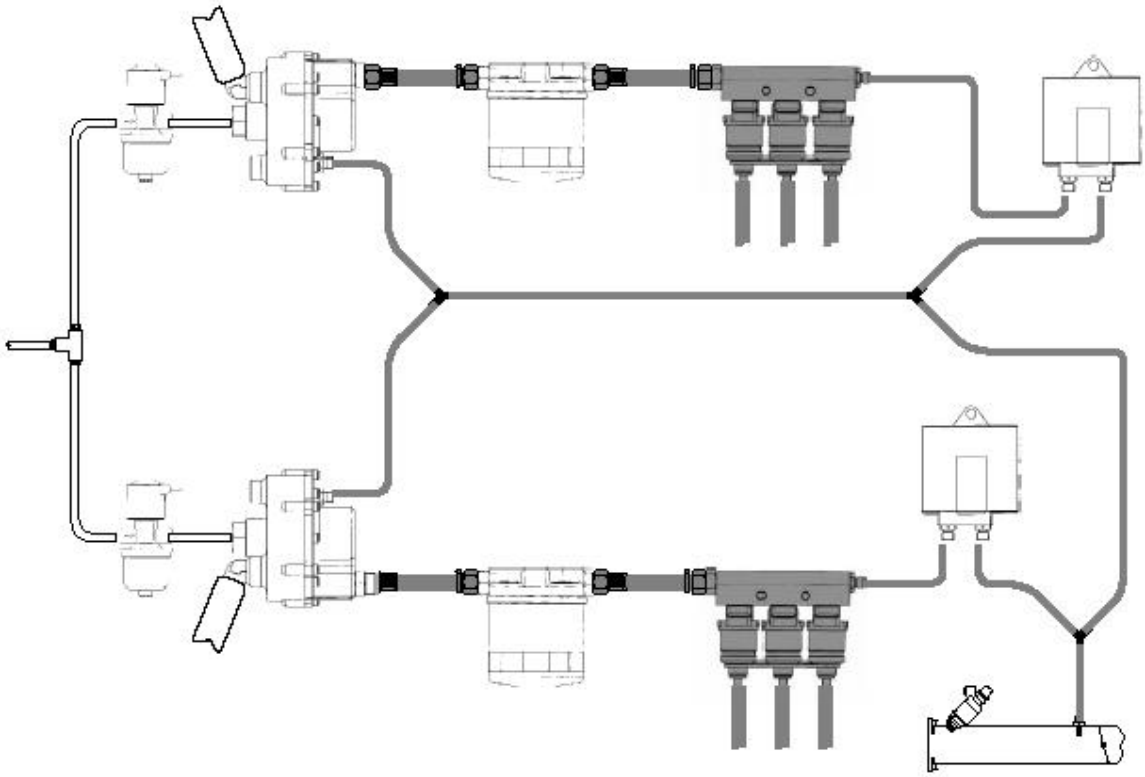

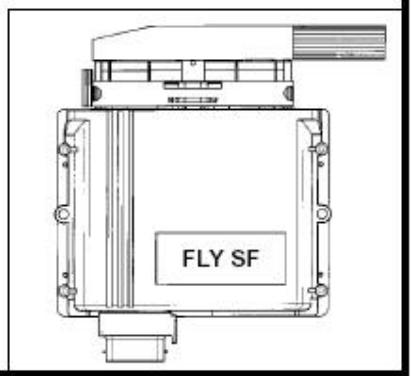

LPG SEQUENT – MECHANISCHES DIAGRAMM

FAHRZEUGE MIT 8 ZYLINDERN „V“ MIT EINER LEISTUNG UNTER 140 KW

M.D. 11 LPG

Fahrzeugtyp	Standard Kit	Basic Kit	Schaltplan
8 Zylinder “V” Angesaugt Leistung unter 140 kW	09SQ00001010	09SQ000000016 Genius 1500 mbar Super Magnetventil P1-MAP Sensor	T.I. 11 LPG
8 Zylinder “V” Turbogeladen Leistung unter 140 kW	09SQ00001010	09SQ00000017 Genius 1500 mbar Super Magnetventil P1-MAP Turbo Sensor	T.I. 11 LPG

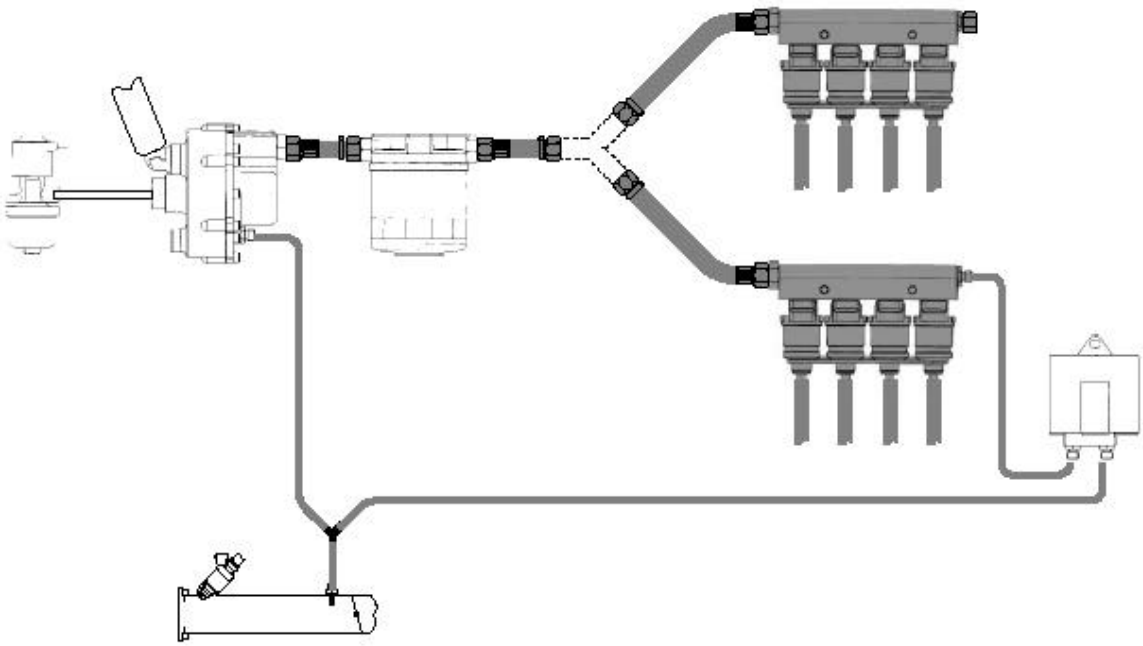

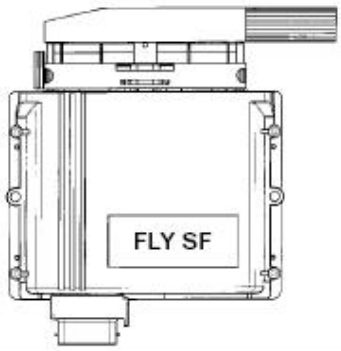

Anmerkung:
Sie müssen das „Y“ – Stück für die Gasschlauchleitung 10x17 (Artikel Nr. 08FJ99000100), welches in der Abbildung mit einer gestrichelten Linie dargestellt ist, separat erwerben.

LPG SEQUENT – MECHANISCHES DIAGRAMM

FAHRZEUGE MIT 8 ZYLINDERN „V“ MIT EINER LEISTUNG GRÖßER ODER GLEICH 140 KW

M.D. 12 LPG

Fahrzeugtyp	Standard Kit	Basic Kit	Schaltplan
8 Zylinder “V” Angesaugt Leistung höher oder gleich 140 kW	09SQ00001010	09SQ00000018 n° 2 Genius 1500 mbar n° 2 Normal Magnetventil n° 2 P1-MAP Sensor	T.I. 12 LPG
8 Zylinder “V-shaped” Turbogeladen Leistung höher oder gleich 140 kW	09SQ00001010	09SQ00000019 n° 2 Genius 1500 mbar n° 2 Super Magnetventil n° 2 P1-MAP Turbo Sensor	T.I. 12 LPG

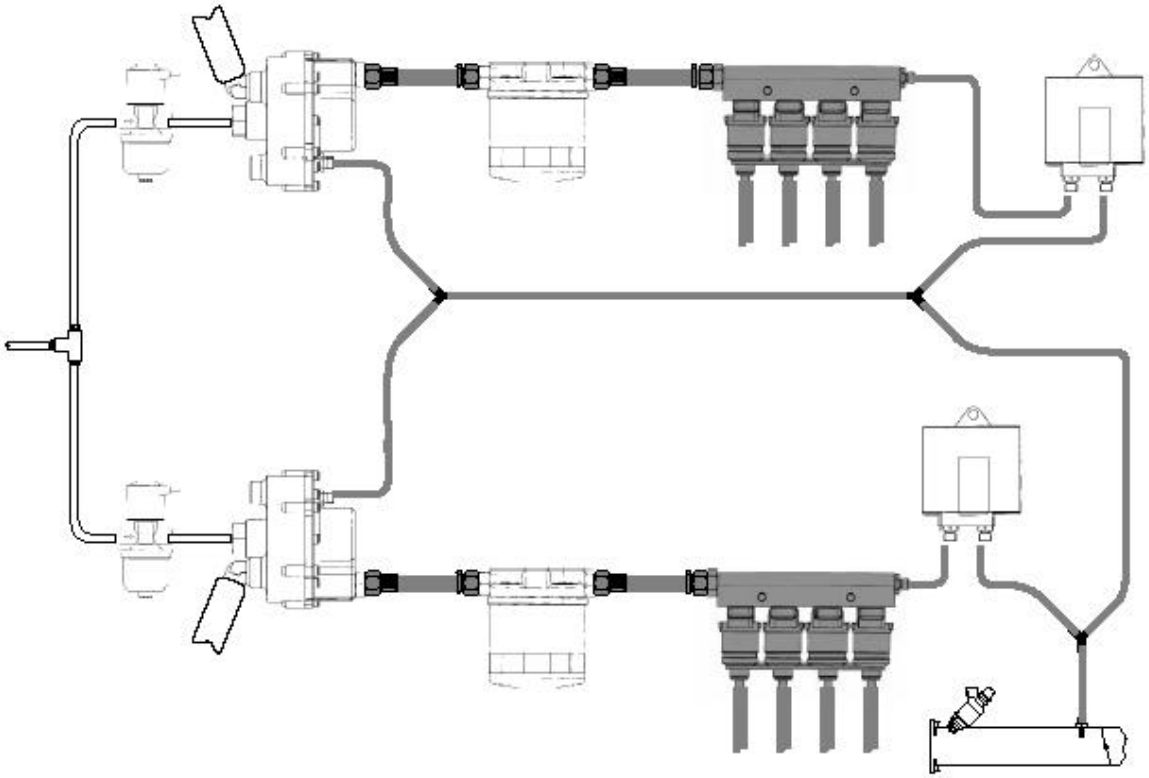

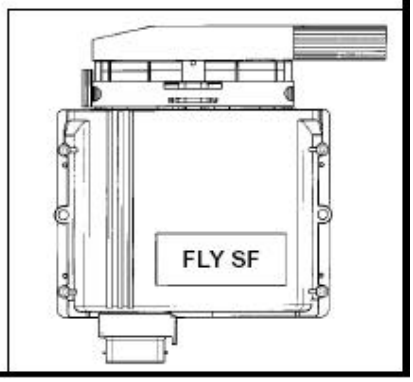

LPG SEQUENT – SCHALTPLAN
FAHRZEUGE MIT SAUG- ODER TURBOMOTOR UND 3 ZYLINDERN

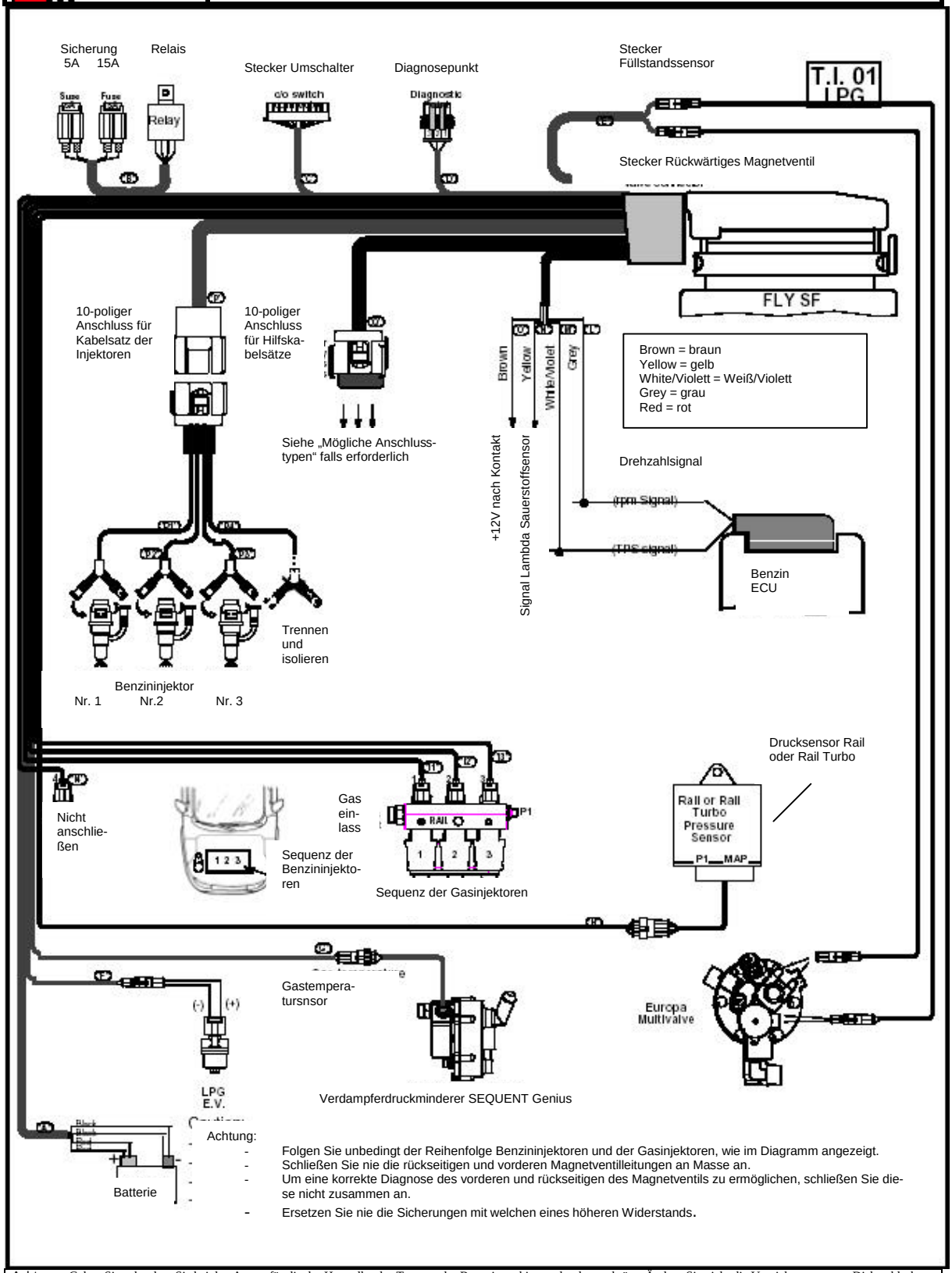

Achtung:

- Folgen Sie unbedingt der Reihenfolge Benzininjektoren und der Gasinjektoren, wie im Diagramm angezeigt.
- Schließen Sie nie die rückseitigen und vorderen Magnetventilleitungen an Masse an.
- Um eine korrekte Diagnose des vorderen und rückseitigen des Magnetventils zu ermöglichen, schließen Sie die-se nicht zusammen an.
- Ersetzen Sie nie die Sicherungen mit welchen eines höheren Widerstands.

Achtung: Geben Sie acht, dass Sie bei den Autos, für die der Hersteller das Trennen der Batterie verbietet oder davor abrät. - Ändern Sie nicht die Vorrichtungen zum Diebstahlschutz oder der automatischen Anpassung. – Schließen Sie nie Lötverbindungen an die Batterie des Fahrzeugs an. - Verwenden Sie entsprechend isolierte weichgelötete Verbindungen. - Platzieren Sie die elektrischen Vorrichtungen von BRC in einem gut gelüfteten Bereich, der gegen Wassereintritt und vor Wärmequellen geschützt ist. - Wir empfehlen, die elektronischen Steuerleitungen von BRC, welche nicht angeschlossen werden zu isolieren. - BRC behält sich das Recht, diesen Schaltplan ohne weitere Information zu ändern. - Wir empfehlen Ihnen auch, sicherzustellen, dass die neuste revidierte Ausgabe des von BRC erstellten Schaltplans besitzen.

LPG SEQUENT – SCHALTPLAN
FAHRZEUGE MIT SAUG- ODER TURBOMOTOR UND 4 ZYLINDERN

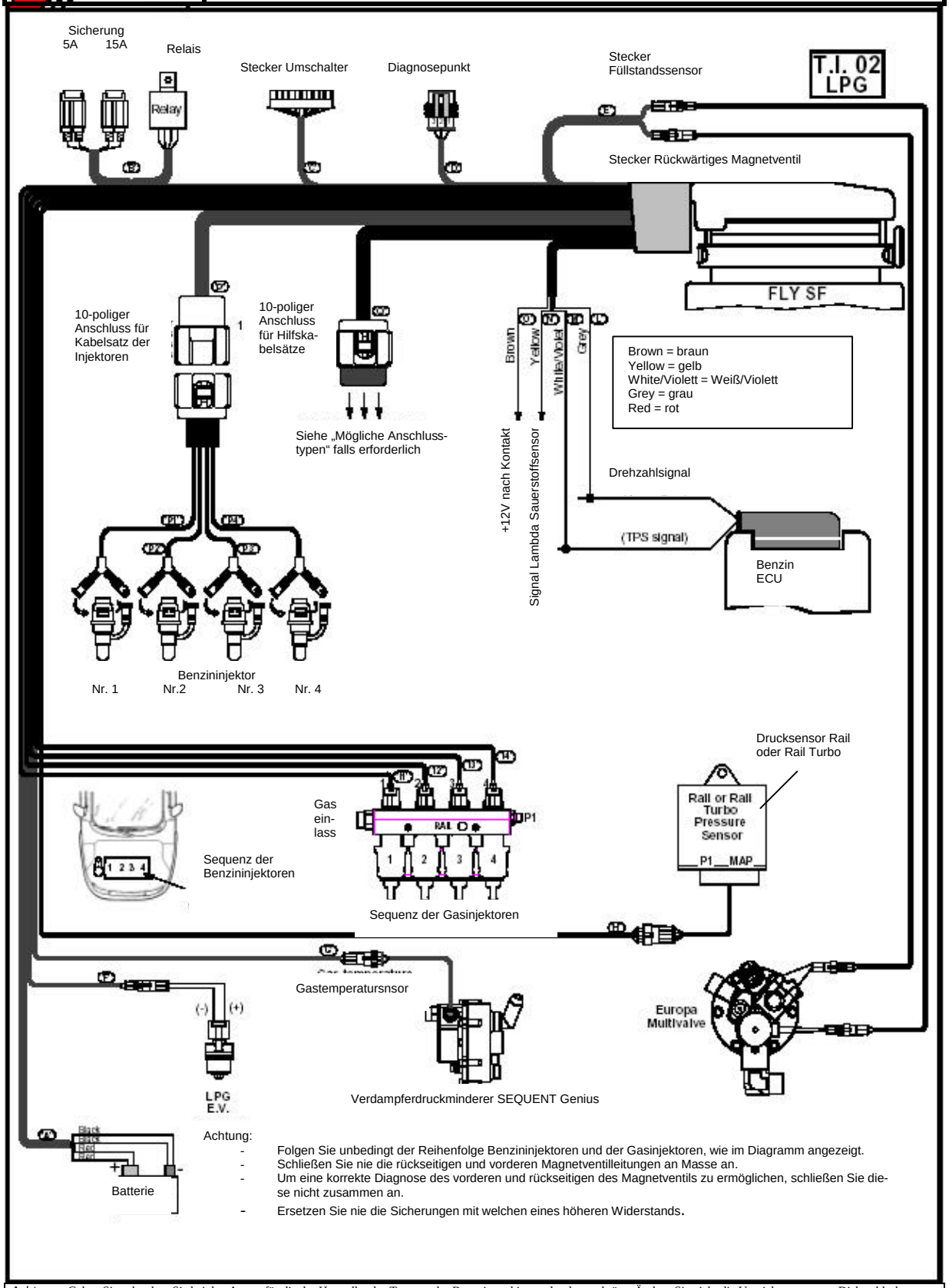

Achtung:

- Folgen Sie unbedingt der Reihenfolge Benzininjektoren und der Gasinjektoren, wie im Diagramm angezeigt.
- Schließen Sie nie die rückseitigen und vorderen Magnetventilleitungen an Masse an.
- Um eine korrekte Diagnose des vorderen und rückseitigen des Magnetventils zu ermöglichen, schließen Sie diese nicht zusammen an.
- Ersetzen Sie nie die Sicherungen mit welchen eines höheren Widerstands.

Achtung: Geben Sie acht, dass Sie bei den Autos, für die der Hersteller das Trennen der Batterie verbietet oder davor abrät. - Ändern Sie nicht die Vorrichtungen zum Diebstahlschutz oder der automatischen Anpassung. – Schließen Sie nie Lötverbindungen an die Batterie des Fahrzeugs an. - Verwenden Sie entsprechend isolierte weichgelötete Verbindungen. - Platzieren Sie die elektrischen Vorrichtungen von BRC in einem gut gelüfteten Bereich, der gegen Wassereintritt und vor Wärmequellen geschützt ist. - Wir empfehlen, die elektronischen Steuerleitungen von BRC, welche nicht angeschlossen werden zu isolieren. - BRC behält sich das Recht, diesen Schaltplan ohne weitere Information zu ändern. - Wir empfehlen Ihnen auch, sicherzustellen, dass die neuste revidierte Ausgabe des von BRC erstellten Schaltplans besitzen.

LPG SEQUENT – SCHALTPLAN

FAHRZEUGE MIT SAUG- ODER TURBOMOTOR UND 4 ZYLINDERN MIT EINER LEISTUNG HÖHER ODER GLEICH 140 KW

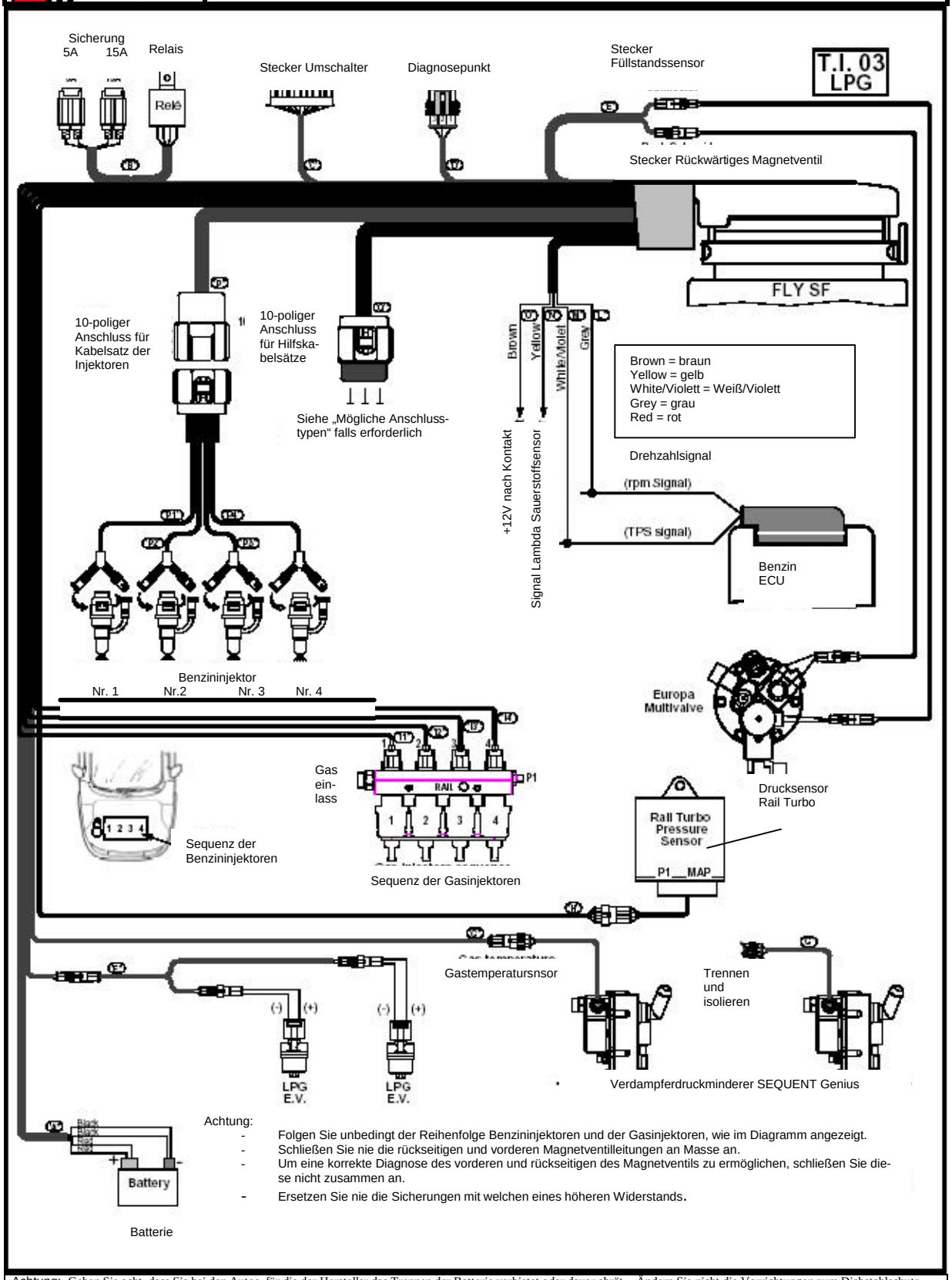

Achtung:

- Folgen Sie unbedingt der Reihenfolge Benzininjektoren und der Gasinjektoren, wie im Diagramm angezeigt.
- Schließen Sie nie die rückseitigen und vorderen Magnetventilleitungen an Masse an.
- Um eine korrekte Diagnose des vorderen und rückseitigen des Magnetventils zu ermöglichen, schließen Sie diese nicht zusammen an.
- Ersetzen Sie nie die Sicherungen mit welchen eines höheren Widerstands.

Achtung: Geben Sie acht, dass Sie bei den Autos, für die der Hersteller das Trennen der Batterie verbietet oder davor abrät. - Ändern Sie nicht die Vorrichtungen zum Diebstahlschutz oder der automatischen Anpassung. – Schließen Sie nie Lötverbindungen an die Batterie des Fahrzeugs an. - Verwenden Sie entsprechend isolierte weichgelötete Verbindungen. - Platzieren Sie die elektrischen Vorrichtungen von BRC in einem gut gelüfteten Bereich, der gegen Wassereintritt und vor Wärmequellen geschützt ist. - Wir empfehlen, die elektronischen Steuerleitungen von BRC, welche nicht angeschlossen werden zu isolieren. - BRC behält sich das Recht, diesen Schaltplan ohne weitere Information zu ändern. - Wir empfehlen Ihnen auch, sicherzustellen, dass die neuste revidierte Ausgabe des von BRC erstellten Schaltplans besitzen.

LPG SEQUENT – SCHALTPLAN

FAHRZEUGE MIT SAUG- ODER TURBOMOTOR UND 4 ZYLINDERN BOXERMOTOR

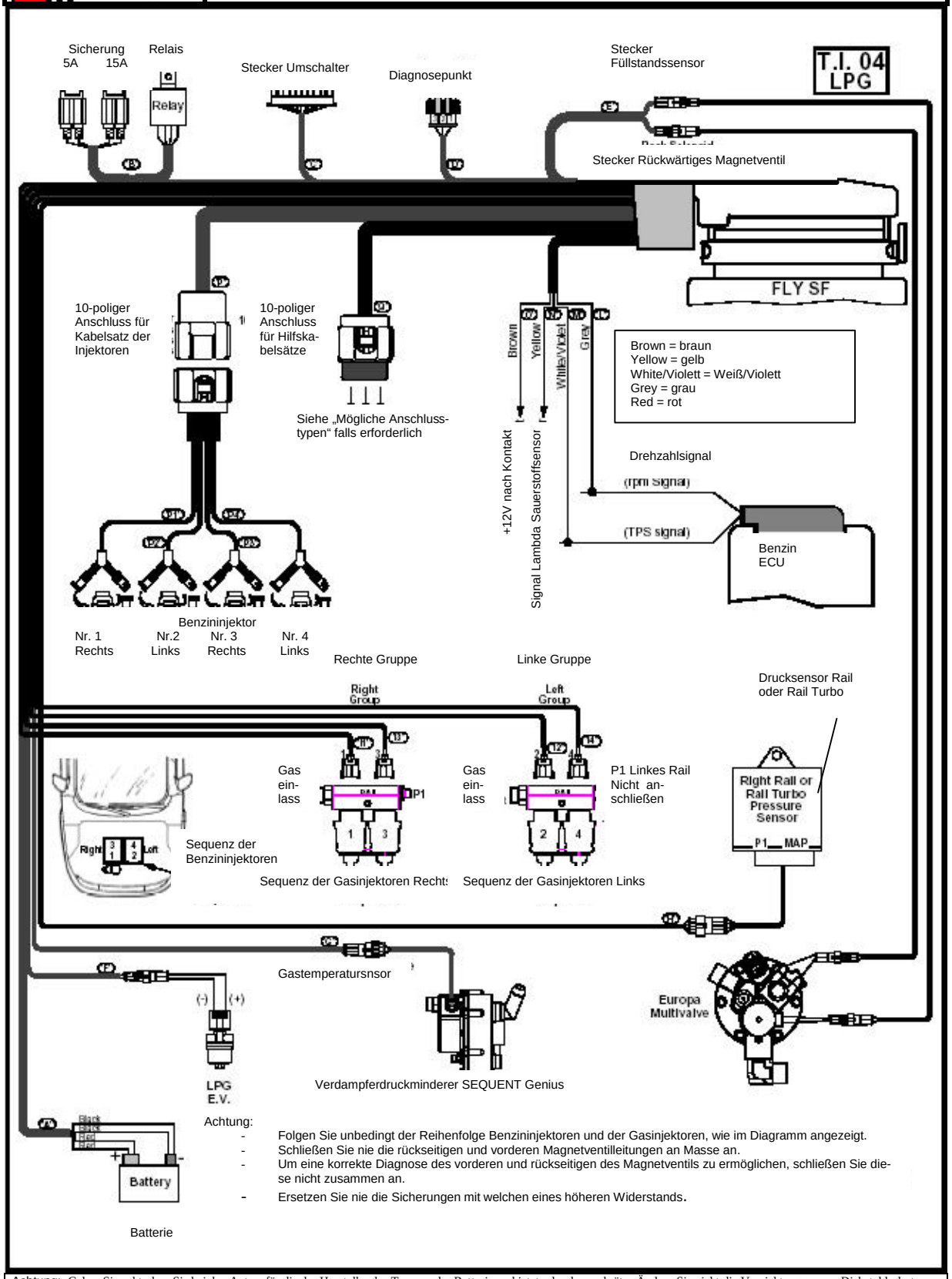

Achtung:

- Folgen Sie unbedingt der Reihenfolge Benzininjektoren und der Gasinjektoren, wie im Diagramm angezeigt.
- Schließen Sie nie die rückseitigen und vorderen Magnetventilleitungen an Masse an.
- Um eine korrekte Diagnose des vorderen und rückseitigen des Magnetventils zu ermöglichen, schließen Sie diese nicht zusammen an.
- Ersetzen Sie nie die Sicherungen mit welchen eines höheren Widerstands.

Achtung: Geben Sie acht, dass Sie bei den Autos, für die der Hersteller das Trennen der Batterie verbietet oder davor abrät. - Ändern Sie nicht die Vorrichtungen zum Diebstahlschutz oder der automatischen Anpassung. – Schließen Sie nie Lötverbindungen an die Batterie des Fahrzeugs an. - Verwenden Sie entsprechend isolierte weichgelötete Verbindungen. - Platzieren Sie die elektrischen Vorrichtungen von BRC in einem gut gelüfteten Bereich, der gegen Wassereintritt und vor Wärmequellen geschützt ist. - Wir empfehlen, die elektronischen Steuerleitungen von BRC, welche nicht angeschlossen werden zu isolieren. - BRC behält sich das Recht, diesen Schaltplan ohne weitere Information zu ändern. - Wir empfehlen Ihnen auch, sicherzustellen, dass die neuste revidierte Ausgabe des von BRC erstellten Schaltplans besitzen.

LPG SEQUENT – SCHALTPLAN

FAHRZEUGE MIT SAUG- ODER TURBOMOTOR UND 5 ZYLINDERN LEISTUNG UNTER 140 KW

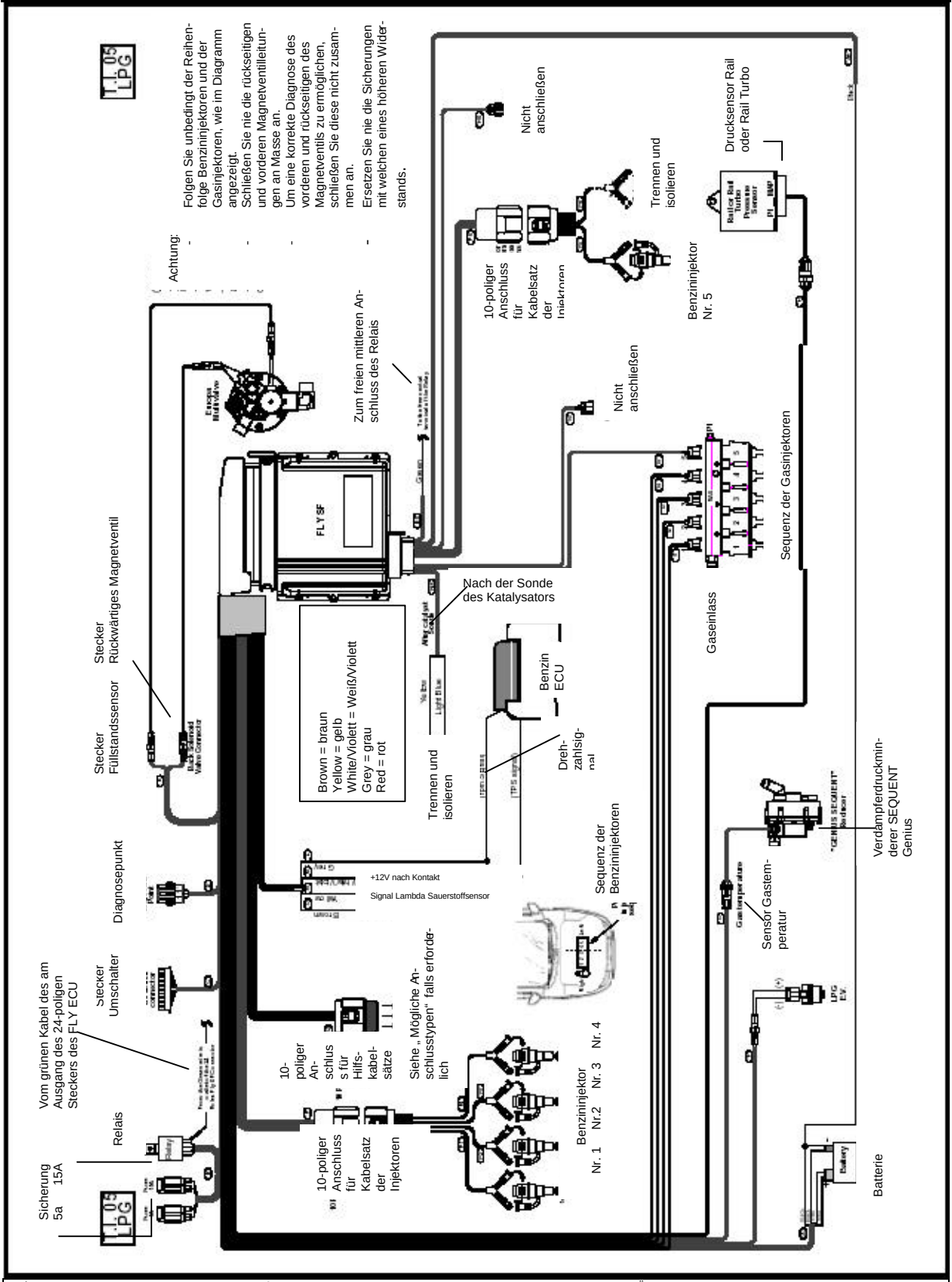

Achtung: Geben Sie acht, dass Sie bei den Autos, für die der Hersteller das Trennen der Batterie verbietet oder davor abrät. - Ändern Sie nicht die Vorrichtungen zum Diebstahlschutz oder der automatischen Anpassung. – Schließen Sie nie Lötverbindungen an die Batterie des Fahrzeugs an. - Verwenden Sie entsprechend isolierte weichgelötete Verbindungen. - Platzieren Sie die elektrischen Vorrichtungen von BRC in einem gut gelüfteten Bereich, der gegen Wassereintritt und vor Wärmequellen geschützt ist. - Wir empfehlen, die elektronischen Steuerleitungen von BRC, welche nicht angeschlossen werden zu isolieren. - BRC behält sich das Recht, diesen Schaltplan ohne weitere Information zu ändern. - Wir empfehlen Ihnen auch, sicherzustellen, dass die neuste revidierte Ausgabe des von BRC erstellten Schaltplans besitzen.

LPG SEQUENT – SCHALTPLAN

FAHRZEUGE MIT SAUG- ODER TURBOMOTOR UND 5 ZYLINDERN LEISTUNG GRÖßER ODER GLEICH 140 KW

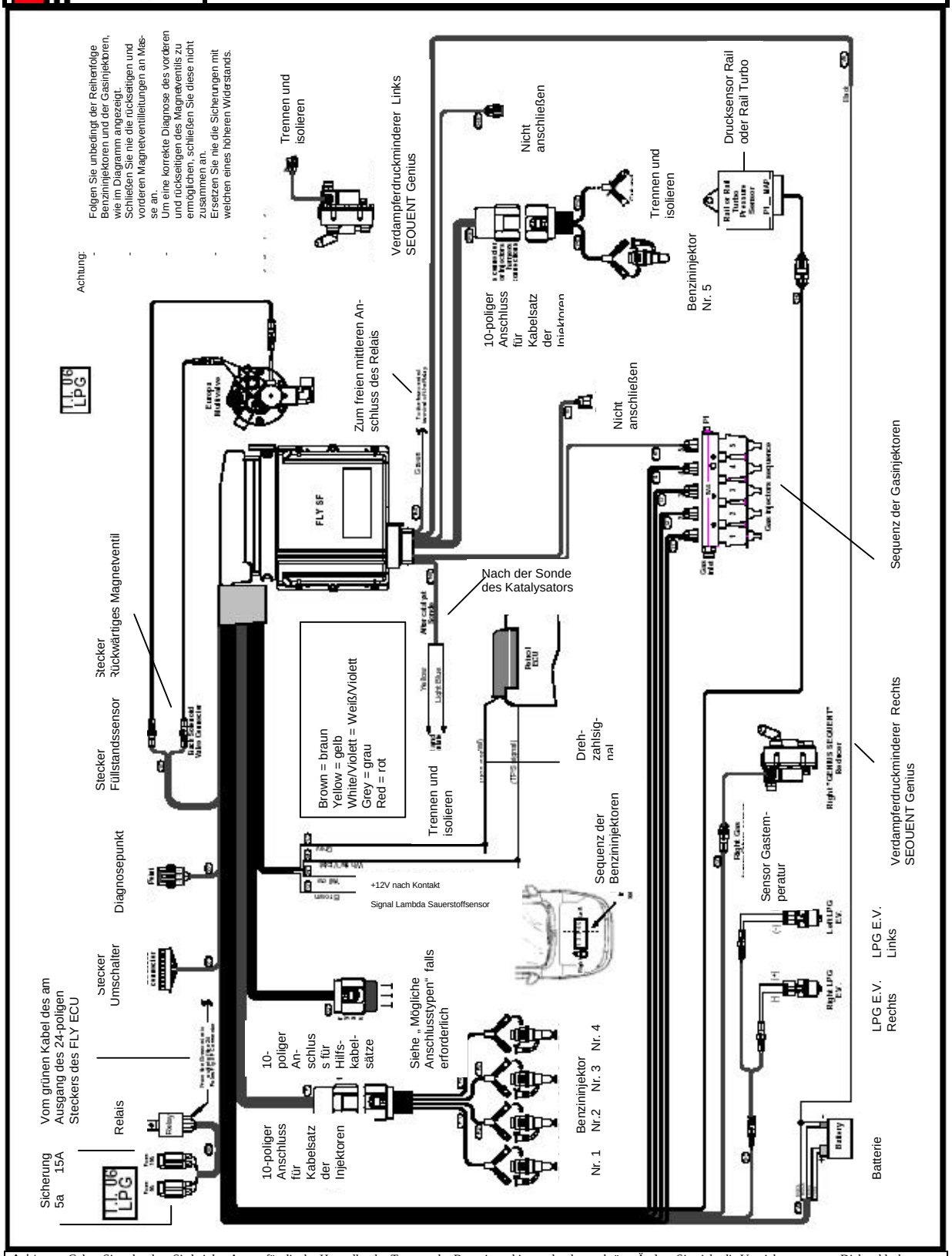

Achtung: Geben Sie acht, dass Sie bei den Autos, für die der Hersteller das Trennen der Batterie verbietet oder davor abrät. - Ändern Sie nicht die Vorrichtungen zum Diebstahlschutz oder der automatischen Anpassung. – Schließen Sie nie Lötverbindungen an die Batterie des Fahrzeugs an. - Verwenden Sie entsprechend isolierte weichgelötete Verbindungen. - Platzieren Sie die elektrischen Vorrichtungen von BRC in einem gut gelüfteten Bereich, der gegen Wassereintritt und vor Wärmequellen geschützt ist. - Wir empfehlen, die elektronischen Steuerleitungen von BRC, welche nicht angeschlossen werden zu isolieren. - BRC behält sich das Recht, diesen Schaltplan ohne weitere Information zu ändern. - Wir empfehlen Ihnen auch, sicherzustellen, dass die neuste revidierte Ausgabe des von BRC erstellten Schaltplans besitzen.

LPG SEQUENT – SCHALTPLAN

FAHRZEUGE MIT SAUG- ODER TURBOMOTOR UND 6 ZYLINDER-REIHENMOTOR, LEISTUNG UNTER 140 KW

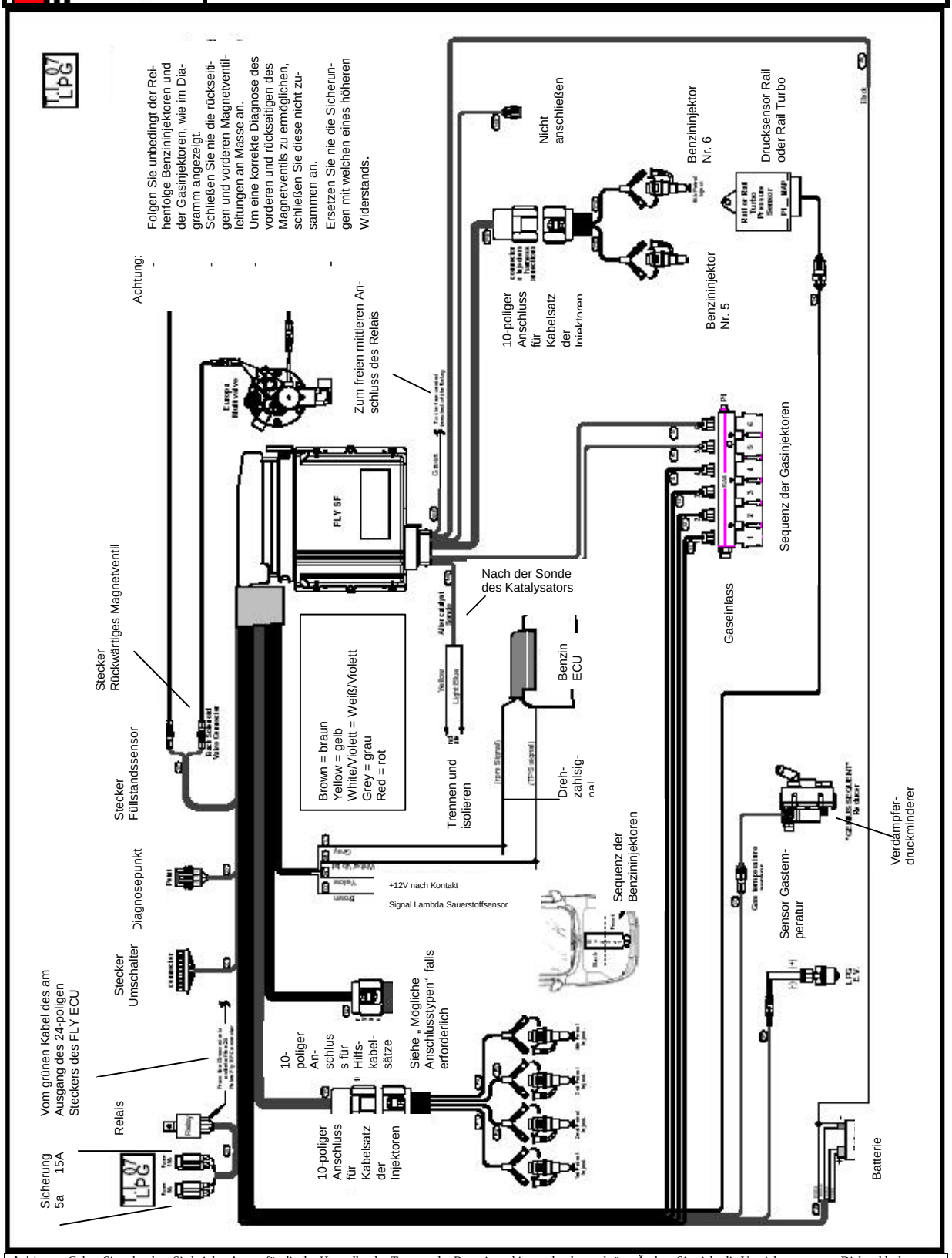

Achtung: Geben Sie acht, dass Sie bei den Autos, für die der Hersteller das Trennen der Batterie verbietet oder davor abrät. - Ändern Sie nicht die Vorrichtungen zum Diebstahlschutz oder der automatischen Anpassung. – Schließen Sie nie Lötverbindungen an die Batterie des Fahrzeugs an. - Verwenden Sie entsprechend isolierte weichgelötete Verbindungen. - Platzieren Sie die elektrischen Vorrichtungen von BRC in einem gut gelüfteten Bereich, der gegen Wassereintritt und vor Wärmequellen geschützt ist. - Wir empfehlen, die elektronischen Steuerleitungen von BRC, welche nicht angeschlossen werden zu isolieren. - BRC behält sich das Recht, diesen Schaltplan ohne weitere Information zu ändern. - Wir empfehlen Ihnen auch, sicherzustellen, dass die neuste revidierte Ausgabe des von BRC erstellten Schaltplans besitzen.

LPG SEQUENT – SCHALTPLAN

FAHRZEUGE MIT SAUG- ODER TURBOMOTOR UND 6 ZYLINDER-REIHENMOTOR, LEISTUNG GRÖßER ODER GLEICH 140 KW

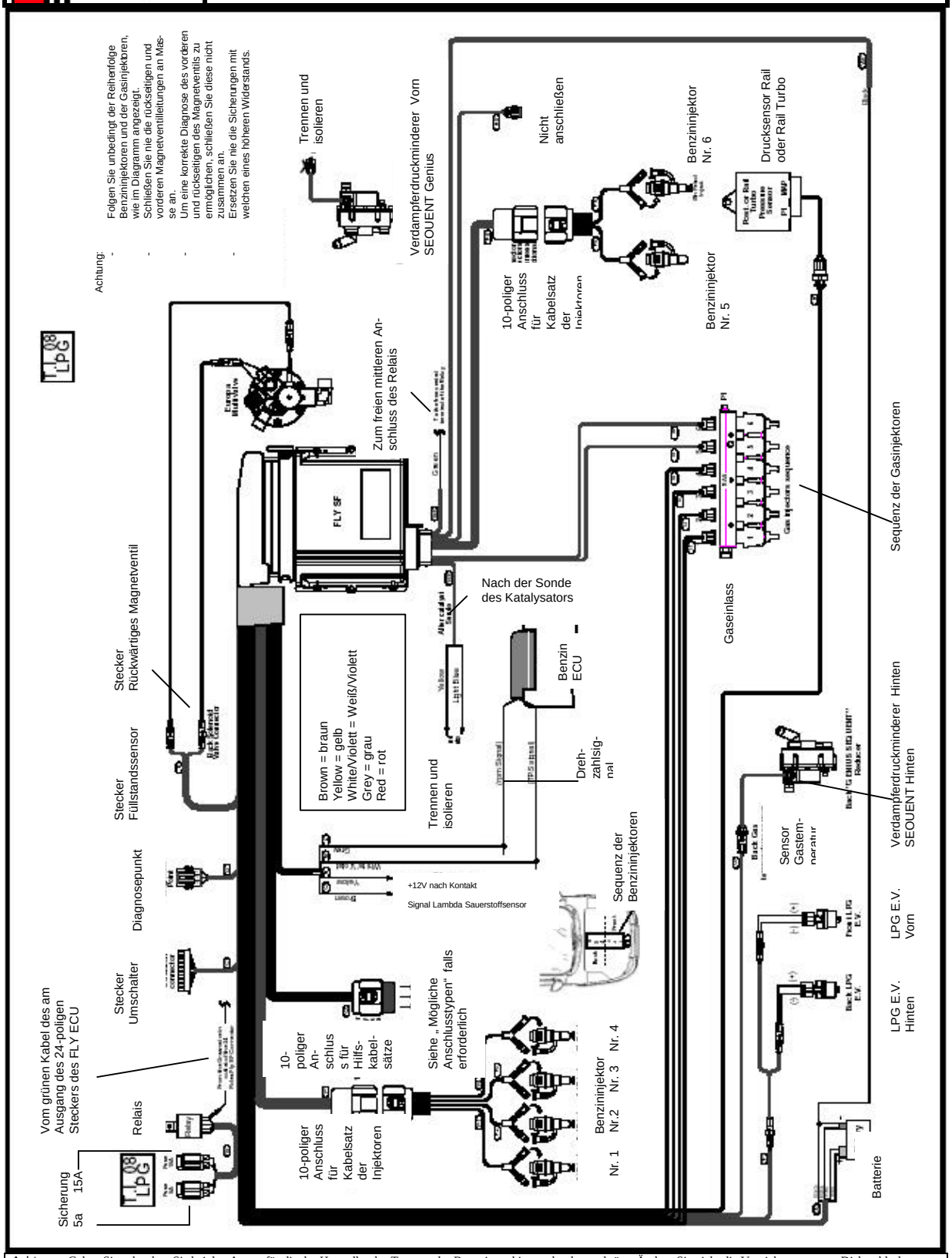

Achtung: Geben Sie acht, dass Sie bei den Autos, für die der Hersteller das Trennen der Batterie verbietet oder davor abrät. - Ändern Sie nicht die Vorrichtungen zum Diebstahlschutz oder der automatischen Anpassung. – Schließen Sie nie Lötverbindungen an die Batterie des Fahrzeugs an. - Verwenden Sie entsprechend isolierte weichgelötete Verbindungen. - Platzieren Sie die elektrischen Vorrichtungen von BRC in einem gut gelüfteten Bereich, der gegen Wassereintritt und vor Wärmequellen geschützt ist. - Wir empfehlen, die elektronischen Steuerleitungen von BRC, welche nicht angeschlossen werden zu isolieren. - BRC behält sich das Recht, diesen Schaltplan ohne weitere Information zu ändern. - Wir empfehlen Ihnen auch, sicherzustellen, dass die neuste revidierte Ausgabe des von BRC erstellten Schaltplans besitzen.

LPG SEQUENT – SCHALTPLAN

FAHRZEUGE MIT SAUG- ODER TURBOMOTOR UND 6 ZYLINDERN, „V“, LEISTUNG UNTER 140 KW

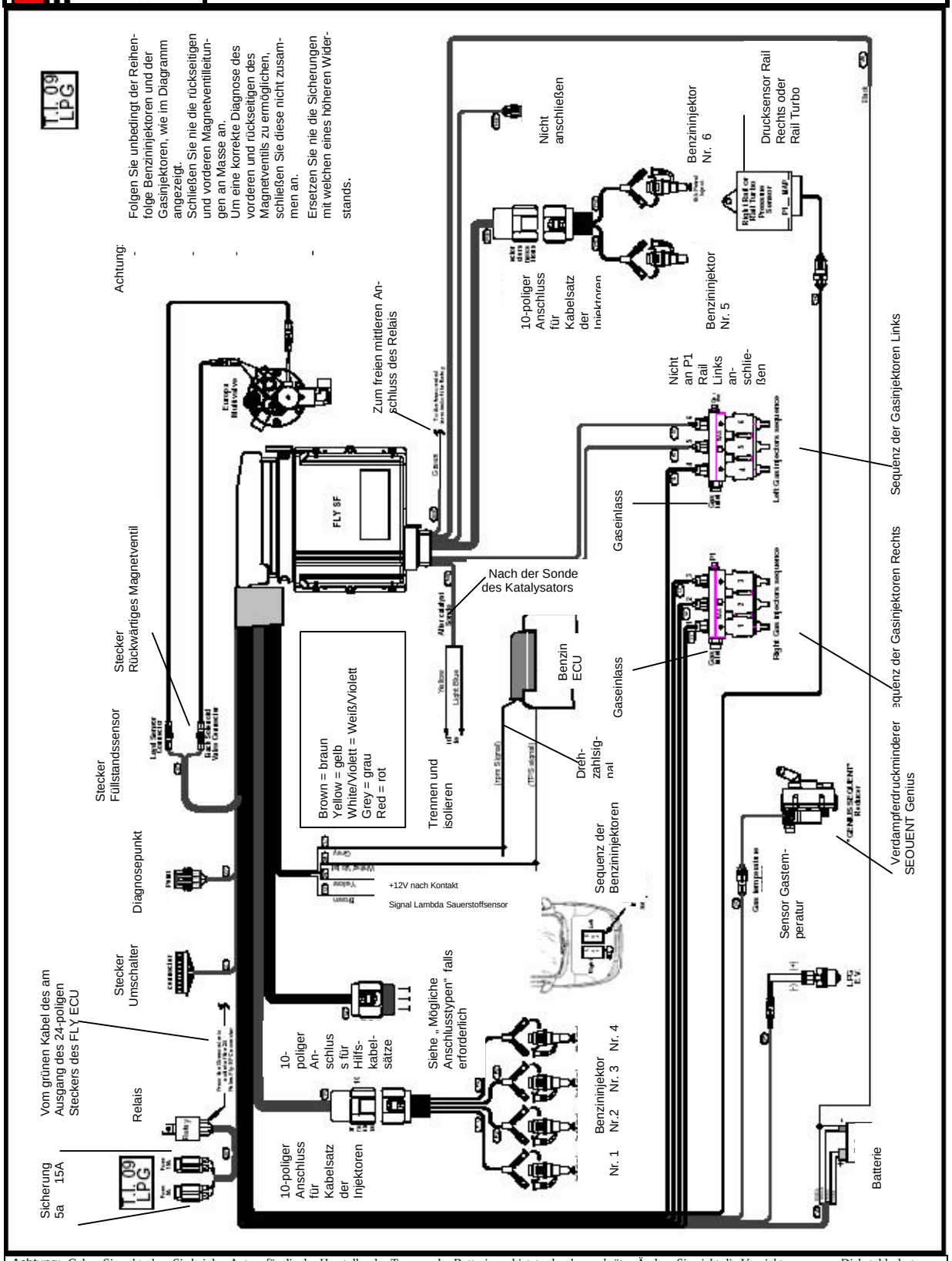

Achtung: Geben Sie acht, dass Sie bei den Autos, für die der Hersteller das Trennen der Batterie verbietet oder davor abrät. - Ändern Sie nicht die Vorrichtungen zum Diebstahlschutz oder der automatischen Anpassung. – Schließen Sie nie Lötverbindungen an die Batterie des Fahrzeugs an. - Verwenden Sie entsprechend isolierte weichgelötete Verbindungen. - Platzieren Sie die elektrischen Vorrichtungen von BRC in einem gut gelüfteten Bereich, der gegen Wassereintritt und vor Wärmequellen geschützt ist. - Wir empfehlen, die elektronischen Steuerleitungen von BRC, welche nicht angeschlossen werden zu isolieren. - BRC behält sich das Recht, diesen Schaltplan ohne weitere Information zu ändern. - Wir empfehlen Ihnen auch, sicherzustellen, dass die neuste revidierte Ausgabe des von BRC erstellten Schaltplans besitzen.

LPG SEQUENT – SCHALTPLAN

FAHRZEUGE MIT SAUG- ODER TURBOMOTOR UND 6 ZYLINDERN, „V“, LEISTUNG GRÖßER ODER GLEICH 140 KW

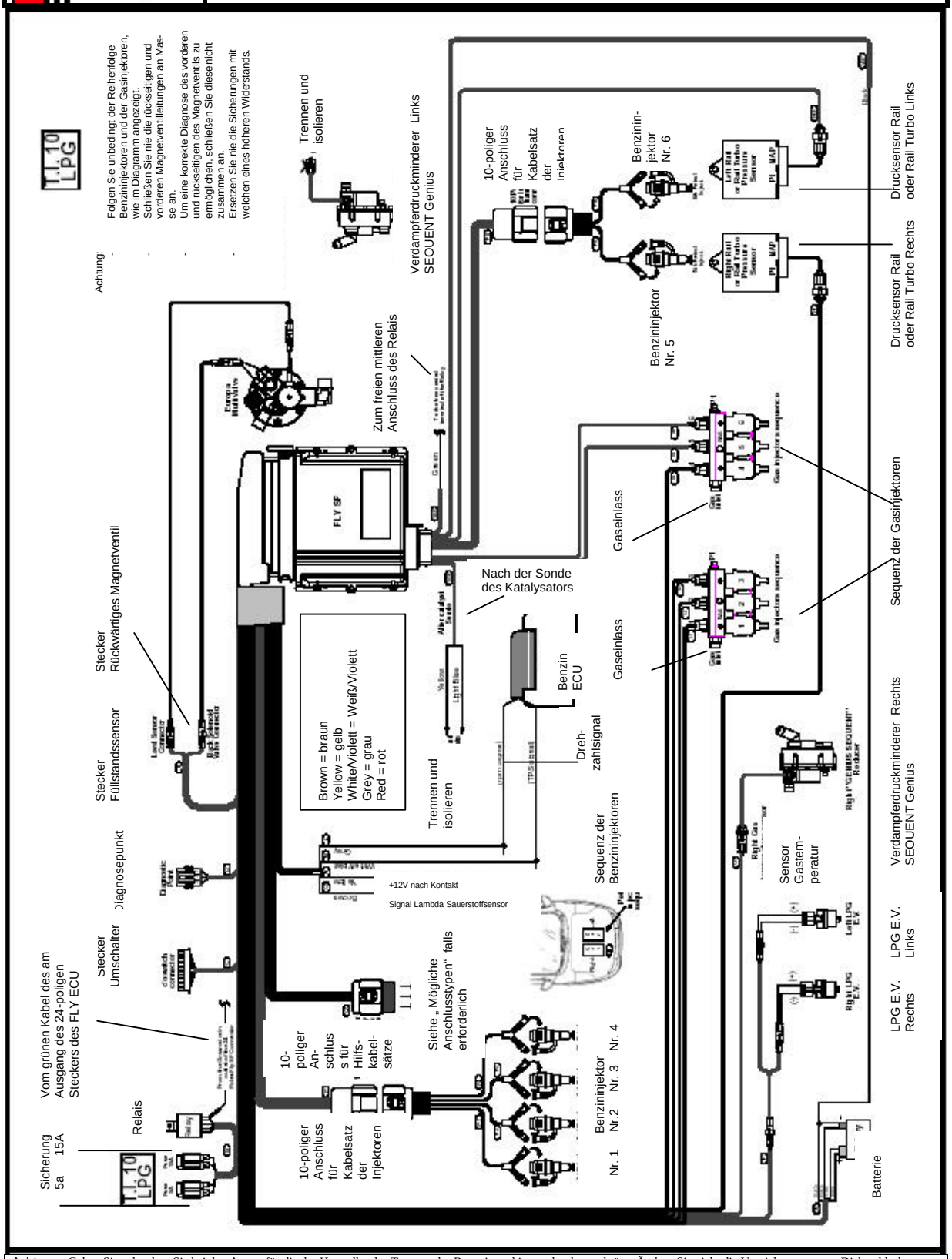

Achtung: Geben Sie acht, dass Sie bei den Autos, für die der Hersteller das Trennen der Batterie verbietet oder davor abrät. - Ändern Sie nicht die Vorrichtungen zum Diebstahlschutz oder der automatischen Anpassung. – Schließen Sie nie Lötverbindungen an die Batterie des Fahrzeugs an. - Verwenden Sie entsprechend isolierte weichgelötete Verbindungen. - Platzieren Sie die elektrischen Vorrichtungen von BRC in einem gut gelüfteten Bereich, der gegen Wassereintritt und vor Wärmequellen geschützt ist. - Wir empfehlen, die elektronischen Steuerleitungen von BRC, welche nicht angeschlossen werden zu isolieren. - BRC behält sich das Recht, diesen Schaltplan ohne weitere Information zu ändern. - Wir empfehlen Ihnen auch, sicherzustellen, dass die neuste revidierte Ausgabe des von BRC erstellten Schaltplans besitzen.

LPG SEQUENT – SCHALTPLAN

FAHRZEUGE MIT SAUG- ODER TURBOMOTOR UND 8 ZYLINDERN, „V“, LEISTUNG UNTER 140 KW

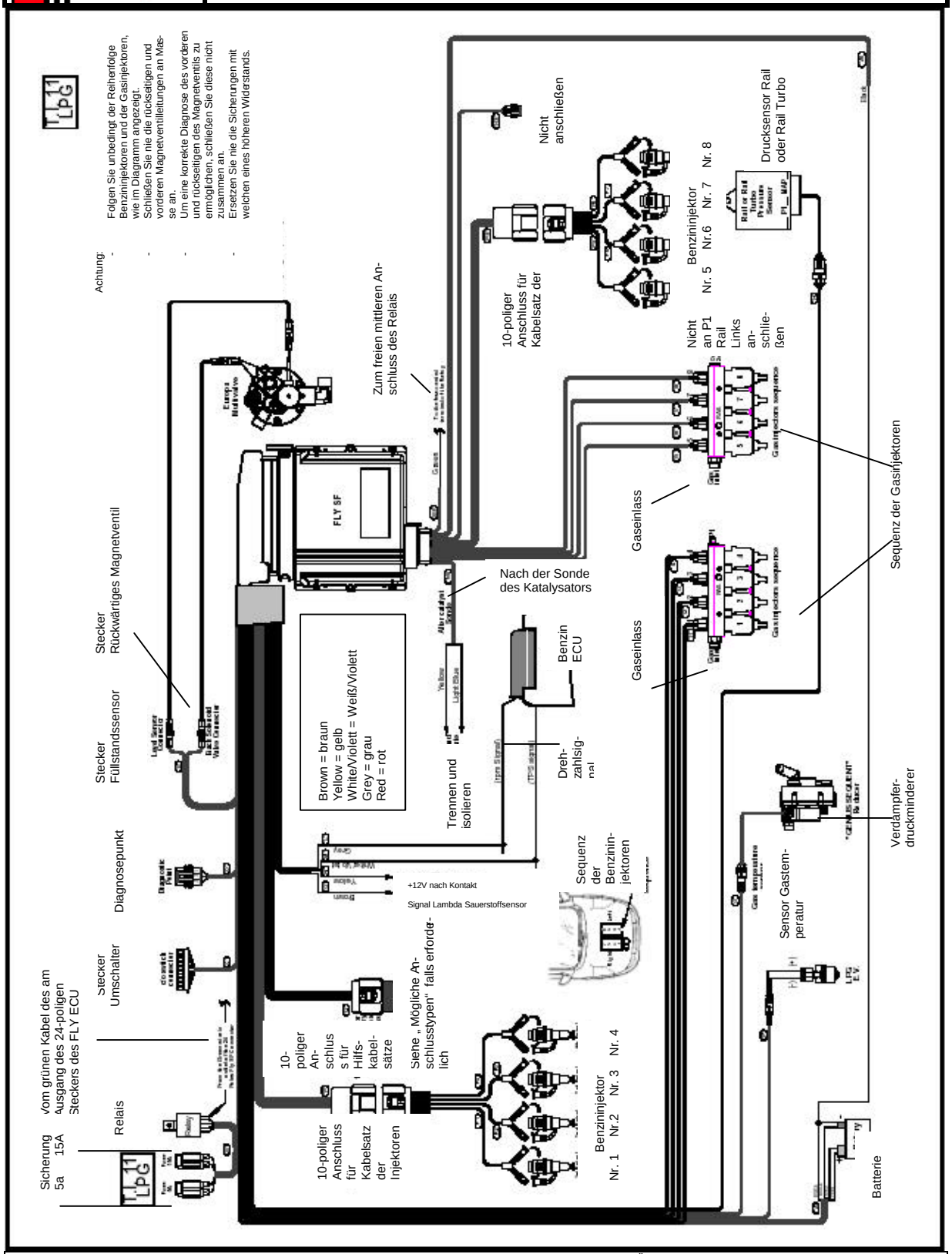

Achtung: Geben Sie acht, dass Sie bei den Autos, für die der Hersteller das Trennen der Batterie verbietet oder davor abrät. - Ändern Sie nicht die Vorrichtungen zum Diebstahlschutz oder der automatischen Anpassung. – Schließen Sie nie Lötverbindungen an die Batterie des Fahrzeugs an. - Verwenden Sie entsprechend isolierte weichgelötete Verbindungen. - Platzieren Sie die elektrischen Vorrichtungen von BRC in einem gut gelüfteten Bereich, der gegen Wassereintritt und vor Wärmequellen geschützt ist. - Wir empfehlen, die elektronischen Steuerleitungen von BRC, welche nicht angeschlossen werden zu isolieren. - BRC behält sich das Recht, diesen Schaltplan ohne weitere Information zu ändern. - Wir empfehlen Ihnen auch, sicherzustellen, dass die neuste revidierte Ausgabe des von BRC erstellten Schaltplans besitzen.

LPG SEQUENT – SCHALTPLAN

FAHRZEUGE MIT SAUG- ODER TURBOMOTOR UND 8 ZYLINDERN, „V“, LEISTUNG GRÖßER ODER GLEICH 140 KW

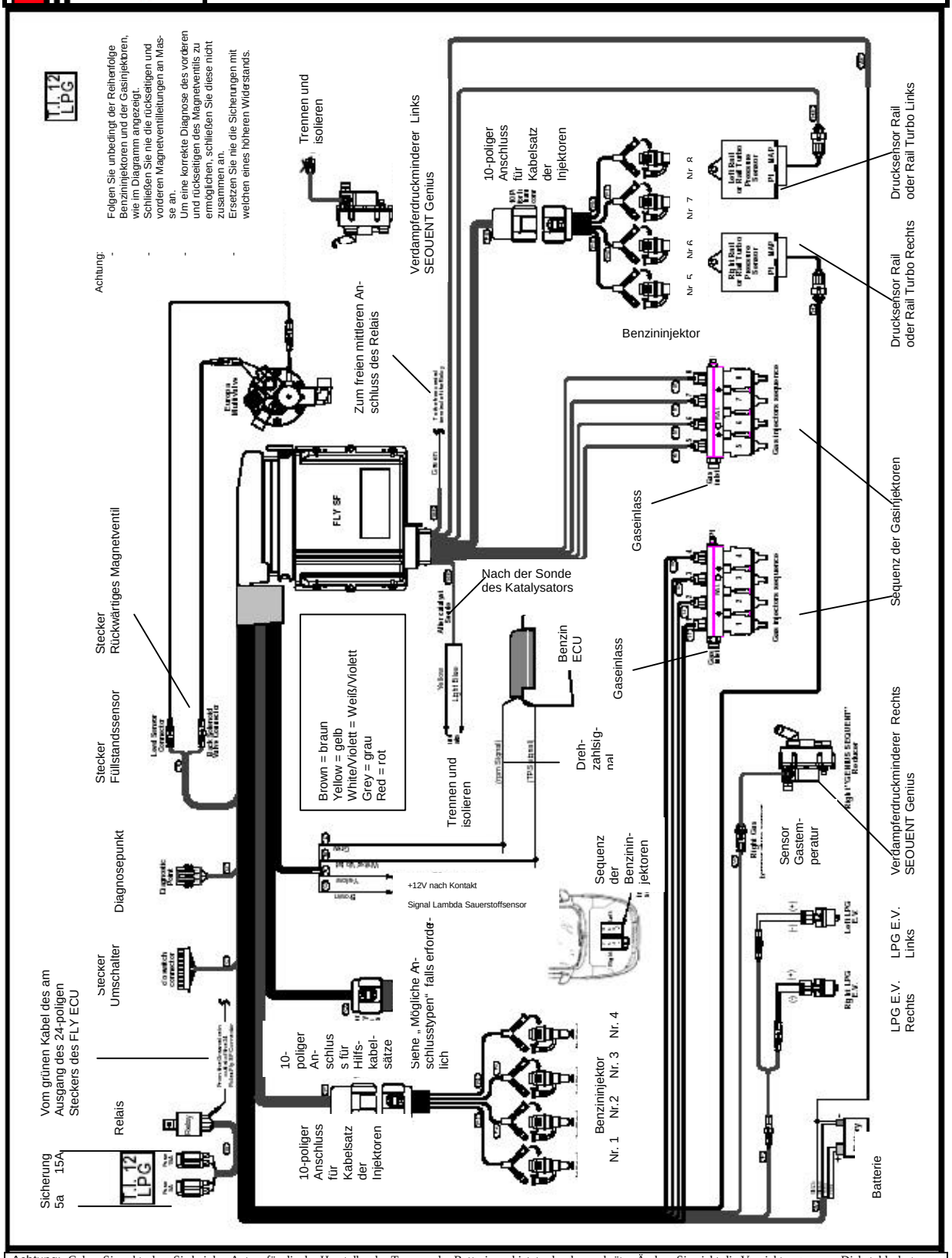

Achtung: Geben Sie acht, dass Sie bei den Autos, für die der Hersteller das Trennen der Batterie verbietet oder davor abrät. - Ändern Sie nicht die Vorrichtungen zum Diebstahlschutz oder der automatischen Anpassung. – Schließen Sie nie Lötverbindungen an die Batterie des Fahrzeugs an. - Verwenden Sie entsprechend isolierte weichgelötete Verbindungen. - Platzieren Sie die elektrischen Vorrichtungen von BRC in einem gut gelüfteten Bereich, der gegen Wassereintritt und vor Wärmequellen geschützt ist. - Wir empfehlen, die elektronischen Steuerleitungen von BRC, welche nicht angeschlossen werden zu isolieren. - BRC behält sich das Recht, diesen Schaltplan ohne weitere Information zu ändern. - Wir empfehlen Ihnen auch, sicherzustellen, dass die neuste revidierte Ausgabe des von BRC erstellten Schaltplans besitzen.

CNG SEQUENT – MECHANISCHES DIAGRAMM
FAHRZEUGE MIT 3 ZYLINDERN

M.D. 1 CNG

Fahrzeugtyp	Standard Kit	Basic Kit	Schaltplan
3 Zylinder Angesaugt oder Turbogeladen	09SQ00001003	09SM00000004 or 09SM00000054 or Genius.M 2500 mbar "VM A3-E" CNG Ventil P1-MAP 2,5-4 bar Sensor	T.I. 01 CNG

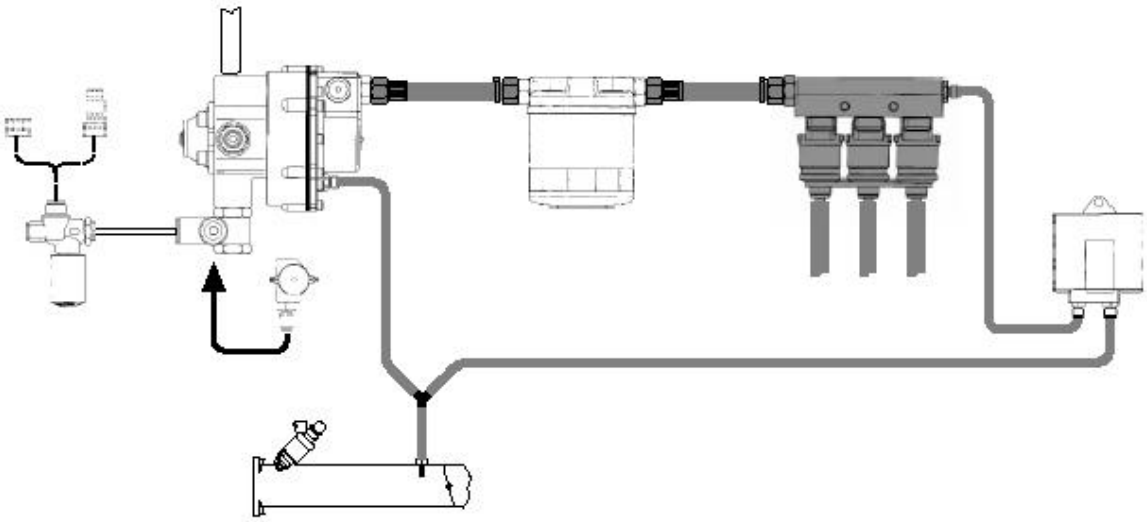

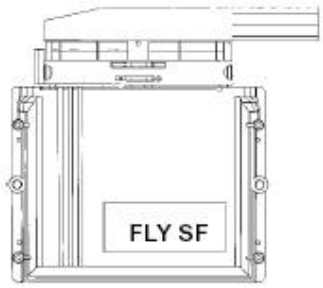

Anmerkung:
- Der Einbausatz **09SM00000004** beinhaltet die ummantelte Kupferschlauchleitung Ø 6x4.
- Der Einbausatz **09SM00000004** beinhaltet die ummantelte Stahlschlauchleitung Ø 6x4.
- Der CNG Wiederbefüllpunkt oder der Verschluss (**PR904803**) wird in der Abbildung gestrichelt dargestellt.

CNG SEQUENT – MECHANISCHES DIAGRAMM
FAHRZEUGE MIT 4 ZYLINDERN

M.D. 2 CNG

Fahrzeugtyp	Standard Kit	Basic Kit	Schaltplan
4 Zylinder Angesaugt oder Turbogeladen Leistung unter oder gleich 90 kW	09SQ00001007	09SM00000004 or 09SM00000054 or Genius.M 2500 mbar "VM A3-E" CNG Ventil P1-MAP 2,5-4 bar Sensor	T.I. 02 CNG

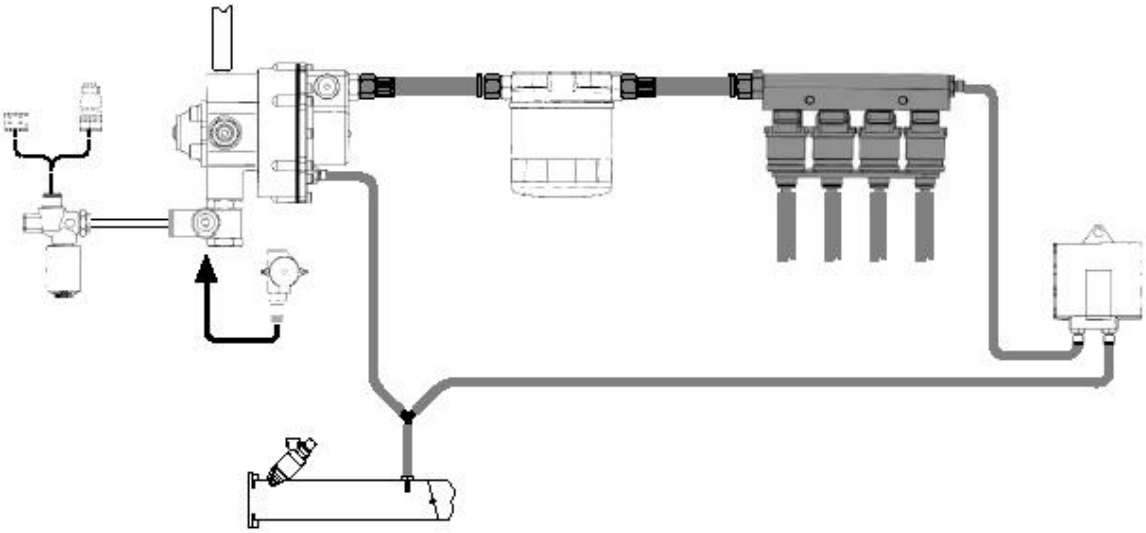

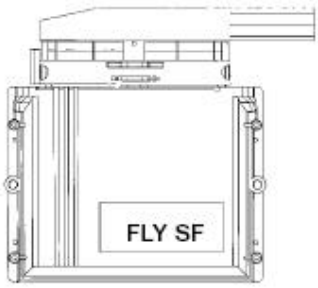

Anmerkung:
- Der Einbausatz **09SM00000004** beinhaltet die ummantelte Kupferschlauchleitung Ø 6x4.
- Der Einbausatz **09SM00000004** beinhaltet die ummantelte Stahlschlauchleitung Ø 6x4.
- Der CNG Wiederbefüllpunkt oder der Verschluss (**PR904803**) wird in der Abbildung gestrichelt dargestellt.

CNG SEQUENT – MECHANISCHES DIAGRAMM
FAHRZEUGE MIT 4 ZYLINDERN

M.D. 3 CNG

Fahrzeugtyp	Standard Kit	Basic Kit	Schaltplan
4 Zylinder Angesaugt oder Turbogeladen Leistung unter oder gleich 90 kW	09SQ00001002	09SM00000004 or 09SM00000054 or Genius.M 2500 mbar "VM A3-E" CNG Ventil P1-MAP 2,5-4 bar Sensor	T.I. 03 CNG

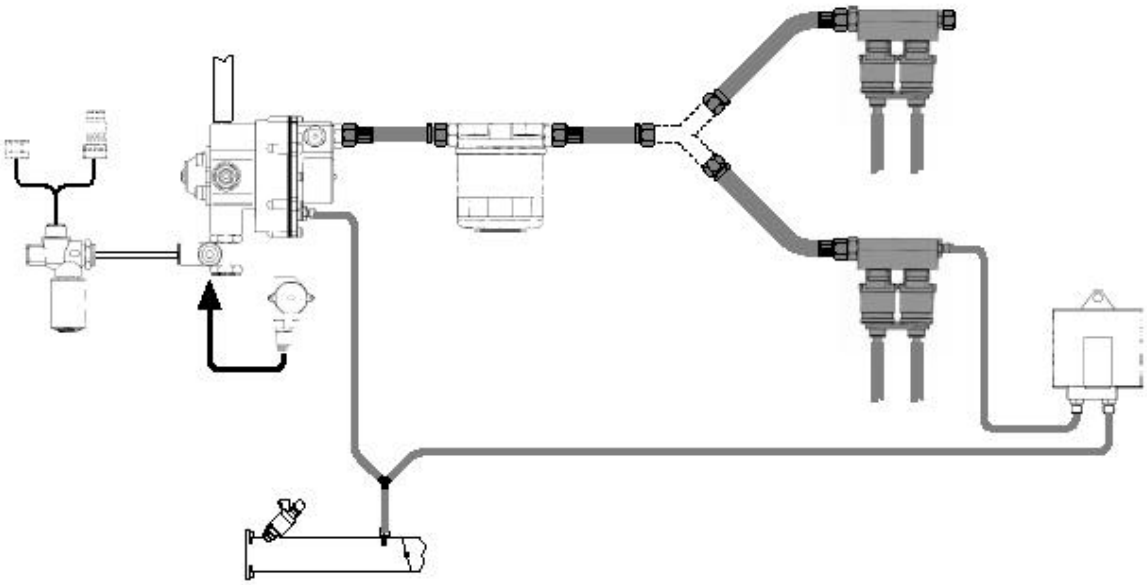

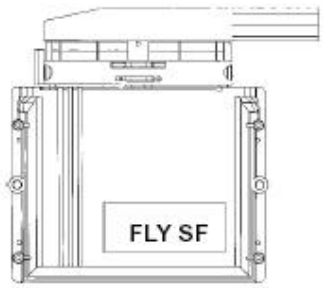

Anmerkung:
- Der Einbausatz **09SM00000004** beinhaltet die ummantelte Kupferschlauchleitung Ø 6x4.
- Der Einbausatz **09SM00000004** beinhaltet die ummantelte Stahlschlauchleitung Ø 6x4.
- Der CNG Wiederbefüllpunkt oder der Verschluss (**PR904803**) wird in der Abbildung gestrichelt dargestellt.
- Sie müssen das „Y" – Stück für die Gasschlauchleitung 10x17 (Artikel Nr. 08FJ99000100), welches in der Abbildung mit einer gestrichelten Linie dargestellt ist, separat erwerben.

CNG SEQUENT – SCHALTPLAN
FAHRZEUGE MIT 3 ZYLINDERN

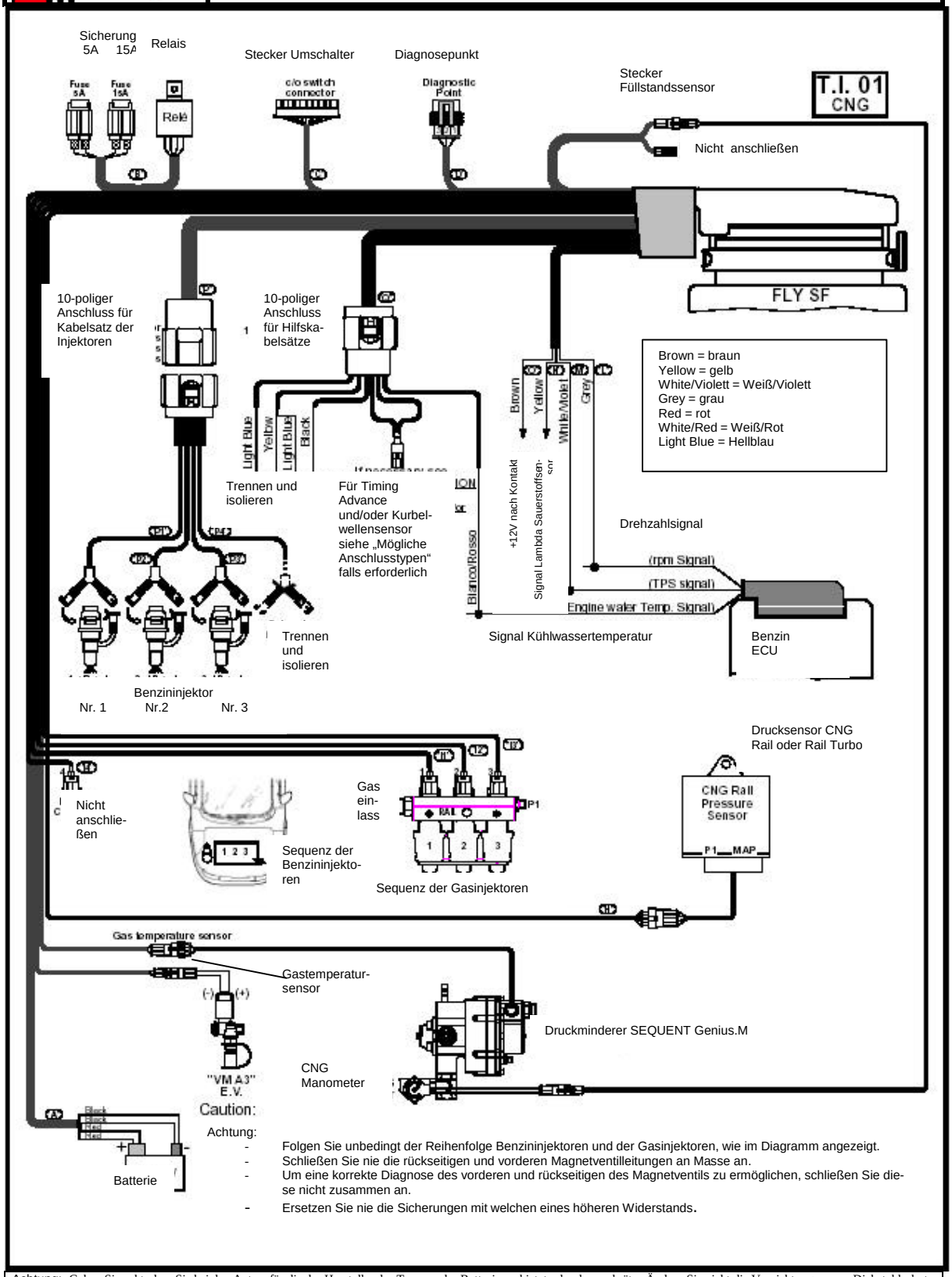

Achtung:
- Folgen Sie unbedingt der Reihenfolge Benzininjektoren und der Gasinjektoren, wie im Diagramm angezeigt.
- Schließen Sie nie die rückseitigen und vorderen Magnetventilleitungen an Masse an.
- Um eine korrekte Diagnose des vorderen und rückseitigen des Magnetventils zu ermöglichen, schließen Sie diese nicht zusammen an.
- Ersetzen Sie nie die Sicherungen mit welchen eines höheren Widerstands.

Achtung: Geben Sie acht, dass Sie bei den Autos, für die der Hersteller das Trennen der Batterie verbietet oder davor abrät. - Ändern Sie nicht die Vorrichtungen zum Diebstahlschutz oder der automatischen Anpassung. – Schließen Sie nie Lötverbindungen an die Batterie des Fahrzeugs an. - Verwenden Sie entsprechend isolierte weichgelötete Verbindungen. - Platzieren Sie die elektrischen Vorrichtungen von BRC in einem gut gelüfteten Bereich, der gegen Wassereintritt und vor Wärmequellen geschützt ist. - Wir empfehlen, die elektronischen Steuerleitungen von BRC, welche nicht angeschlossen werden zu isolieren. - BRC behält sich das Recht, diesen Schaltplan ohne weitere Information zu ändern. - Wir empfehlen Ihnen auch, sicherzustellen, dass die neuste revidierte Ausgabe des von BRC erstellten Schaltplans besitzen.

CNG SEQUENT – SCHALTPLAN
FAHRZEUGE MIT SAUG- o. TURBOMOTOR 4 ZYLINDERN, LEISTUNG GRÖßER ODER GLEICH 90 KW

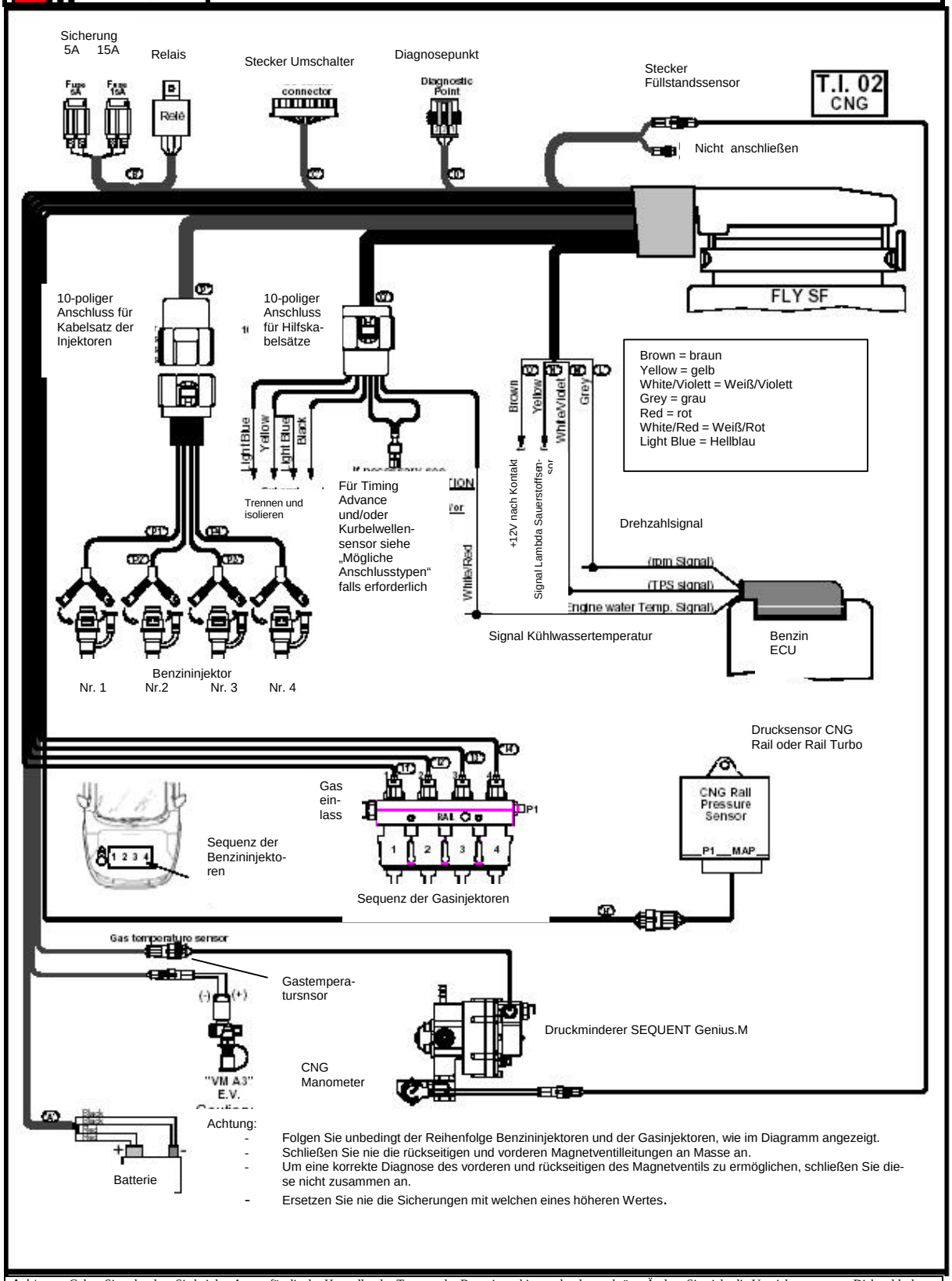

Achtung:
- Folgen Sie unbedingt der Reihenfolge Benzininjektoren und der Gasinjektoren, wie im Diagramm angezeigt.
- Schließen Sie nie die rückseitigen und vorderen Magnetventilleitungen an Masse an.
- Um eine korrekte Diagnose des vorderen und rückseitigen des Magnetventils zu ermöglichen, schließen Sie diese nicht zusammen an.
- Ersetzen Sie nie die Sicherungen mit welchen eines höheren Wertes.

Achtung: Geben Sie acht, dass Sie bei den Autos, für die der Hersteller das Trennen der Batterie verbietet oder davor abrät. - Ändern Sie nicht die Vorrichtungen zum Diebstahlschutz oder der automatischen Anpassung. – Schließen Sie nie Lötverbindungen an die Batterie des Fahrzeugs an. - Verwenden Sie entsprechend isolierte weichgelötete Verbindungen. - Platzieren Sie die elektrischen Vorrichtungen von BRC in einem gut gelüfteten Bereich, der gegen Wassereintritt und vor Wärmequellen geschützt ist. - Wir empfehlen, die elektronischen Steuerleitungen von BRC, welche nicht angeschlossen werden zu isolieren. - BRC behält sich das Recht, diesen Schaltplan ohne weitere Information zu ändern. - Wir empfehlen Ihnen auch, sicherzustellen, dass die neuste revidierte Ausgabe des von BRC erstellten Schaltplans besitzen.

CNG SEQUENT – SCHALTPLAN
FAHRZEUGE MIT SAUG- o. TURBOMOTOR 4 ZYLINDERN, „BOXER“, LEISTUNG GRÖßER ODER GLEICH 90 KW

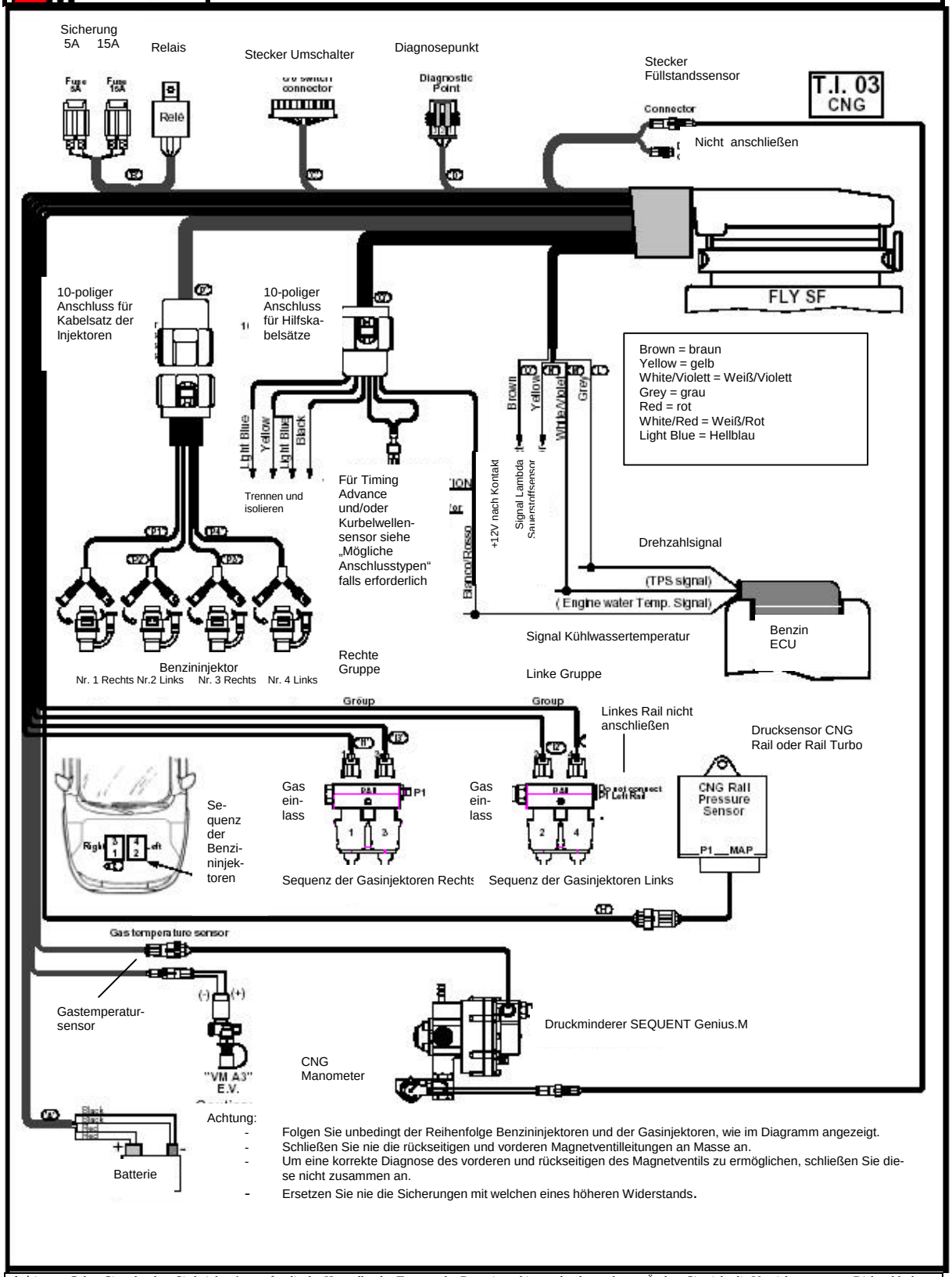

Achtung:
- Folgen Sie unbedingt der Reihenfolge Benzininjektoren und der Gasinjektoren, wie im Diagramm angezeigt.
- Schließen Sie nie die rückseitigen und vorderen Magnetventilleitungen an Masse an.
- Um eine korrekte Diagnose des vorderen und rückseitigen des Magnetventils zu ermöglichen, schließen Sie diese nicht zusammen an.
- Ersetzen Sie nie die Sicherungen mit welchen eines höheren Widerstands.

Achtung: Geben Sie acht, dass Sie bei den Autos, für die der Hersteller das Trennen der Batterie verbietet oder davor abrät. - Ändern Sie nicht die Vorrichtungen zum Diebstahlschutz oder der automatischen Anpassung. – Schließen Sie nie Lötverbindungen an die Batterie des Fahrzeugs an. - Verwenden Sie entsprechend isolierte weichgelötete Verbindungen. - Platzieren Sie die elektrischen Vorrichtungen von BRC in einem gut gelüfteten Bereich, der gegen Wassereintritt und vor Wärmequellen geschützt ist. - Wir empfehlen, die elektronischen Steuerleitungen von BRC, welche nicht angeschlossen werden zu isolieren. - BRC behält sich das Recht, diesen Schaltplan ohne weitere Information zu ändern. - Wir empfehlen Ihnen auch, sicherzustellen, dass die neuste revidierte Ausgabe des von BRC erstellten Schaltplans besitzen.

Andere mögliche Anschlusstypen
IN BEZUG AUF DIE LPG SEQUENT SCHALTPLÄNE

Anschluss der Zündwinkelverstellung . Die Anschlüsse sind mit Hilfe der SPEZIFISCHEN INTERFACE KABEL herzustellen, die von BRC geliefert werden und kompatibel mit dem Anschluss des Kurbelwellensensors sind.

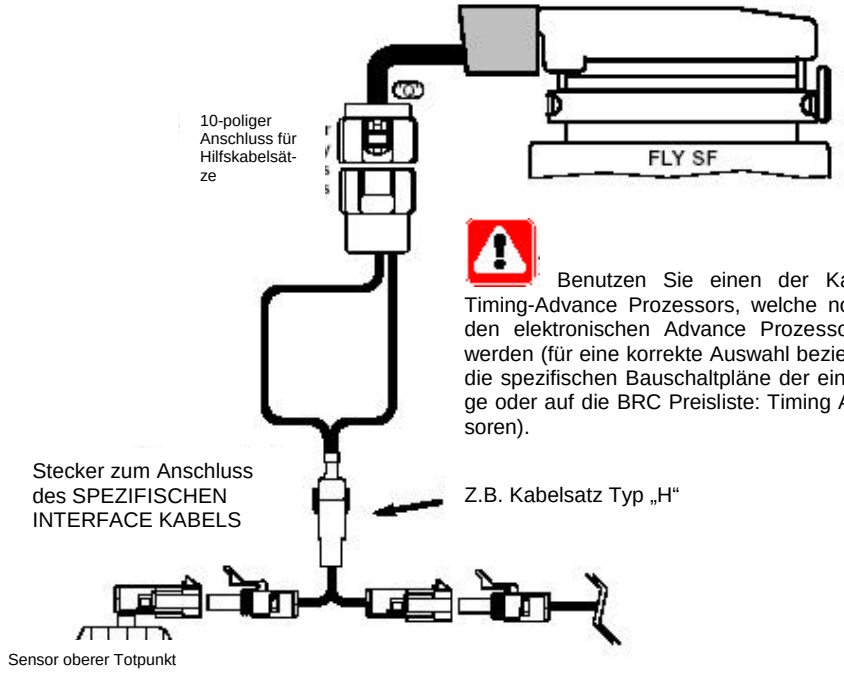

Fig. 01

Anschluss der Zündwinkelverstellung
Herzustellende Anschlüsse, wenn der Anschluss des Sensors der Kurbelwelle nicht mit den SPEZIFISCHEN INTERFACE KABELN kompatibel ist, die von BRC geliefert werden.

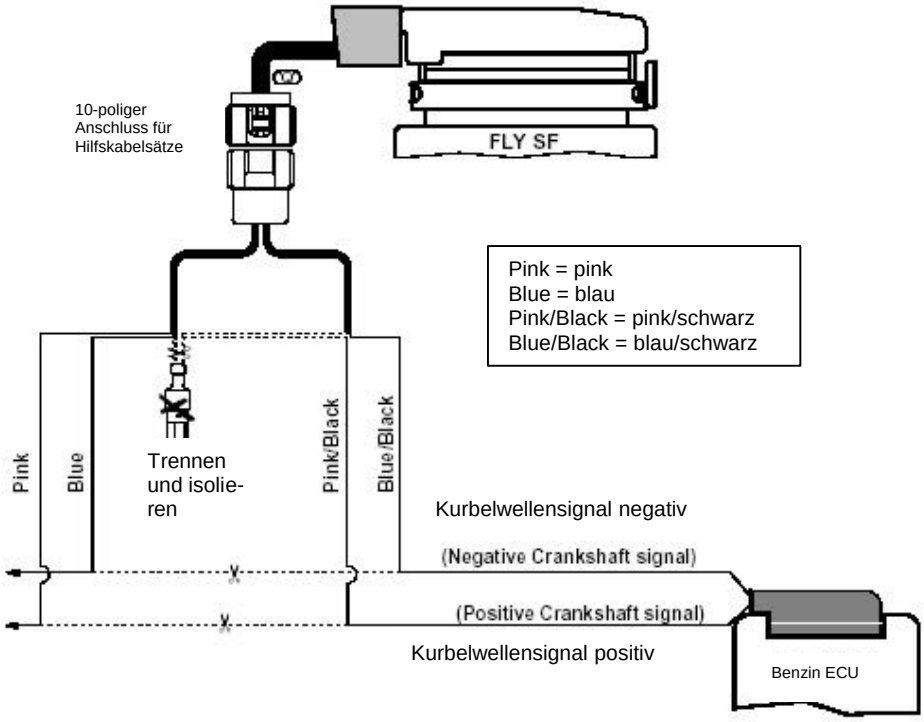

Fig. 02

Andere mögliche Anschlusstypen
IN BEZUG AUF DIE LPG SEQUENT SCHALTPLÄNE

Anschluss bei Zündwinkelverstellung über Kurbelwellensensor.

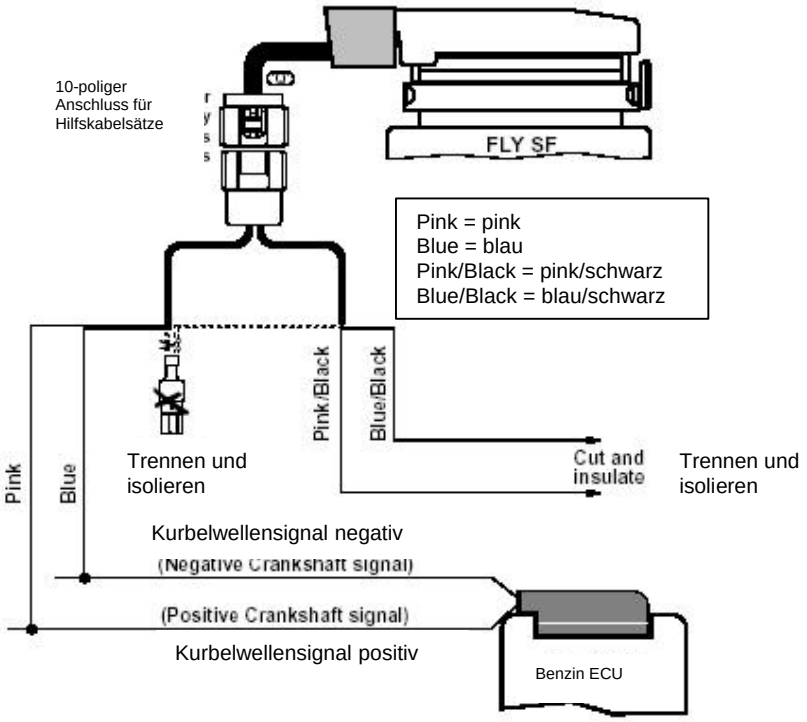

Fig. 03

Mögliche Abnahme des Signals der Kühlmitteltemperatur .

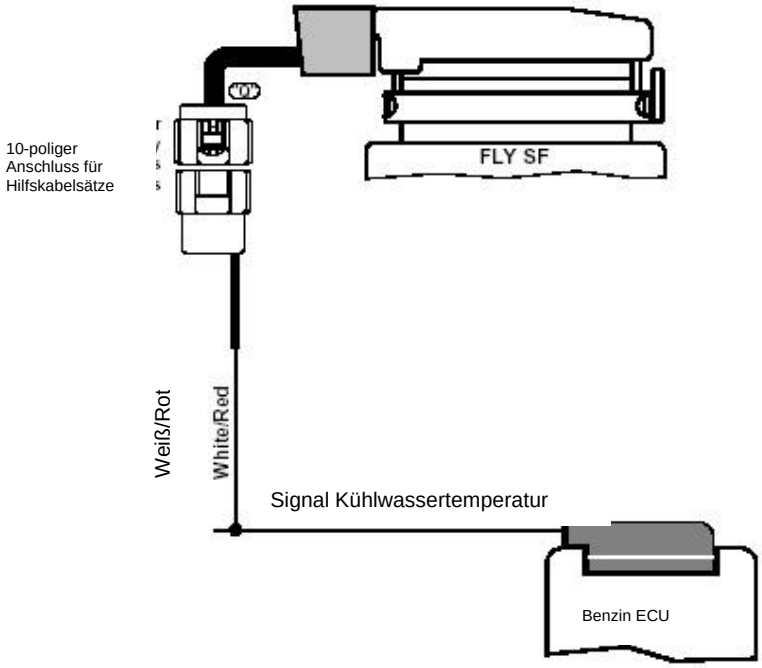

Fig. 04

Andere mögliche Anschlusstypen
IN BEZUG AUF DIE LPG SEQUENT SCHALTPLÄNE

Anschluss des Signals der Lambda Sonde.

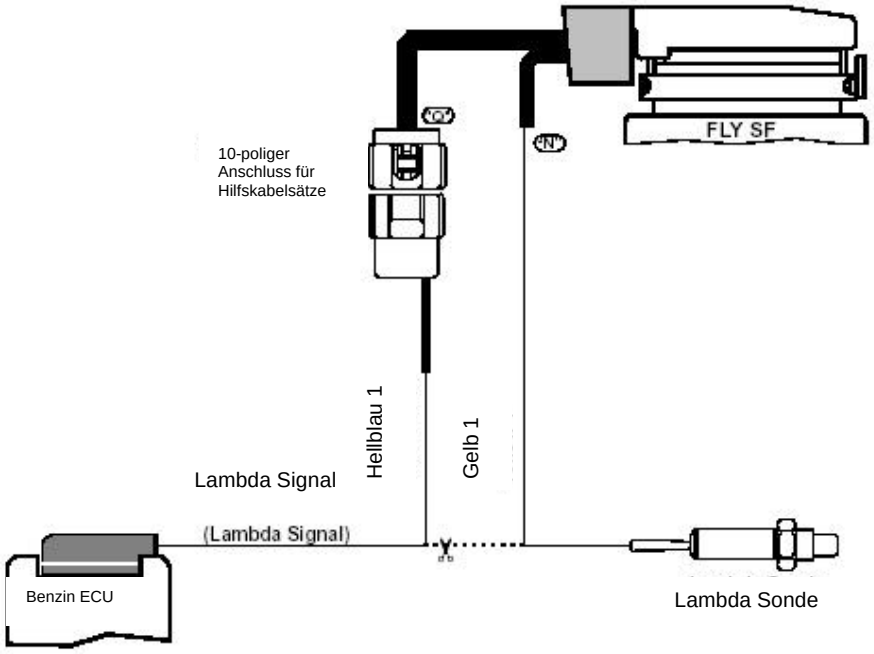

Fig. 05